Zinni & Güell

Indústria de Auto Peças Ltda.

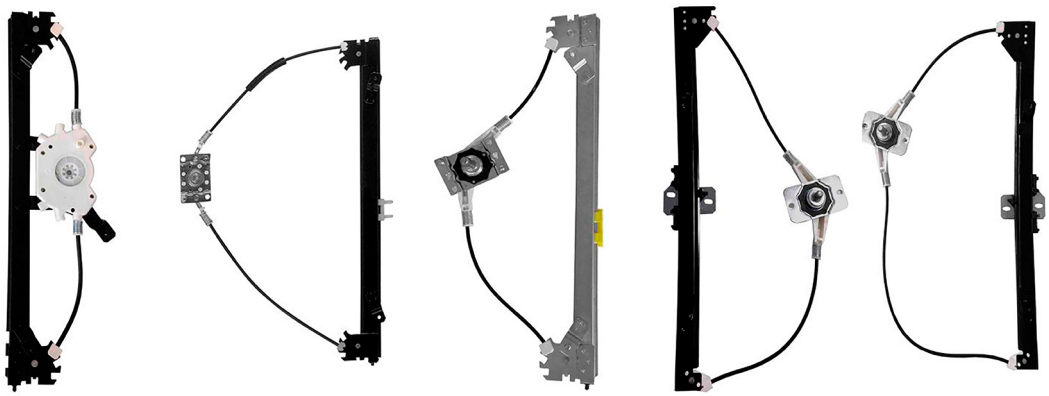

LINEA LIVIANA

SIN MÁQUINAS LEVANTA CRISTAL Y MOTORES

Canal de YouTube - pionero con consejos e instalaciones de productos

ÍNDICE

- FIAT 1
- GM 1
- VOLKSWAGEN 1

FIAT

Cerradura del maletero - maletero - con llave

F-1209
O&M: 4336147

147 1976 até 1988 incluso modelo Europa, Spazio y Fiorino 147

Cerradura de puerta - delantero - 2 puertas - interna

F-1440D
O&M: 7516181
F-1440E
O&M: 7515950

Duna 1984 até 1995 2P
Elba 1985 até 1996 2P
Uno 1984 até 2010 2P
Uno Fire Economy 2008 até 2013 2P

Cerradura de puerta - delantero - interna

F-1441D
O&M: 7511860
F-1441E
O&M: 5941514

Duna 1984 até 1995 4P
Elba 1985 até 1996 4P
Fiorino 1987 até 2013
Uno 1984 até 2010 4P
Uno Fire Economy 2008 até 2013 4P

FIAT

Cerradura de puerta - trasero - 4 puertas - interna

F-1415D
O&M: 7526004
F-1415E
O&M: 7526005

Duna 1984 até 1995 4P
Elba 1985 até 1996 4P
Uno 1984 até 2010 4P
Uno Fire Economy 2008 até 2013 4P

GM

Cerradura de puerta - delantero

F-3355D
O&M: 90452382
F-3355E
O&M: 90452381

Classic 2004 até 2010
Corsa hatch/sedan/pick-up/wagon 1994 até 2002 2P/4P
Corsa sedan Classic 2002 até 2004

Cerradura de puerta - trasero - 4 puertas

F-3356D
O&M: 90482462
F-3356E
O&M: 90482461

Classic 2004 até 2010
Corsa hatch/sedan/wagon 1994 até 2002 4P
Corsa sedan Classic 2002 até 2004

VOLKSWAGEN

Cerradura de puerta

C-4200D
O&M: 111837022Z
C-4200E
O&M: 111837021Z

Sedan 1200, 1300 e 1500 1959 até 1977

Cerradura de puerta

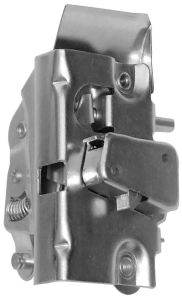

F-4201D
O&M: 111837016Z
F-4201E
O&M: 111837015Z

Sedan 1200, 1300 e 1500 1959 até 1977

Cierre del capot - inferior

F-4203I
O&M: 111823509B

Sedan 1300, 1500 e 1600 1971 até 1981

Zinni & Guell © Copyright 2024 | Todos los derechos reservados - 2ZG

VOLKSWAGEN

Cierre del capot - superior

F-4203S
O&M: 111823507F

Sedan 1300, 1500 e 1600 1971 até 1981

Cierre del capot - inferior

F-4204I
O&M: 152823509B

Sedan Mexicano 1971 em diante

Cerradura de puerta

F-4207D
O&M: 1028370161
F-4207E
O&M: 1028370151

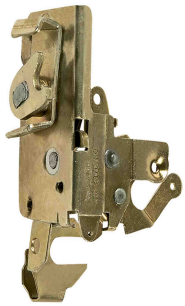

Brasília 1973 até 1982
Sedan 1978 até 1996
Variant 1978 até 1982

VOLKSWAGEN

Cerradura de puerta - central - de la porta del medio - con traba

F-4211
O&M: 2118416051

Kombi Clipper 1976 até 1996

Cerradura del maletero - tapa

F-4202T
O&M: 2318292111

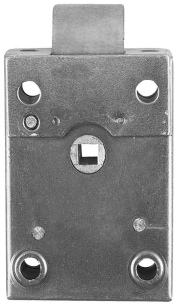

Kombi 1957 até 1996

Cerradura del maletero - tapa

F-4206T
O&M: 211829211H

Kombi 1997 até 2014

VOLKSWAGEN

Cerradura de puerta - central - de la porta del medio - con enganche (gancho)

F-4213
O&M: 211843604J

Kombi 1997 até 2014

Cerradura de puerta - central - de la porta del medio - con traba - con manija

F-4205
O&M: 211843654

Kombi 1997 até 2014

Cerradura de puerta - delantero

F-4498D
O&M: 2318370161
F-4498E
O&M: 2318370151

Kombi Clipper 1976 até 1996
Worker / Titan / Tractor 1980 em diante

VOLKSWAGEN

Cerradura de puerta - delantero - 2 puertas/4 puertas

F-4493D
O&M: 3058370163
F-4493E
O&M: 3058370153

Gol 1000 1992 até 1996
Gol 1988 até 1994
Parati 1988 até 1995
Santana 1984 até 1990 2P/4P
Santana Quantum 1984 até 1990
Saveiro 1988 até 1997
Voyage 2P/4P

Cerradura de puerta - trasero - 2 puertas/4 puertas

F-4495D
O&M: ZBD839016
F-4495E
O&M: ZBD839015

Santana 1984 até 1990 4P
Santana Quantum 1984 até 1990

Cerradura de puerta

F-4395D
O&M: 3058370161
F-4395E
O&M: 3058370151

Gol 1980 até 1987
Parati 1982 até 1987
Saveiro 1982 até 1987
Voyage 1981 até 1987 2P

Zinni & Guell © Copyright 2024 | Todos los derechos reservados - 2ZG

VOLKSWAGEN

Cerradura de puerta

F-4587D
O&M: 3058370165
F-4587E
O&M: 3058370155

Gol 1000 1992 até 1996
Gol 1988 até 1994
Parati 1988 até 1995
Santana 1984 até 1990 2P/4P
Santana Quantum 1984 até 1990
Saveiro 1988 até 1997
Voyage 2P/4P

Cerradura de puerta - manual - 2 puertas

F-4588D
O&M: 377837016
F-4588E
O&M: 377837015

Gol 1995 até 1999 2P
Gol Special Bola 1998 até 2005 2P
Parati 1996 até 1999 2P

Cerradura de puerta - manual - delantero

F-4589D
O&M: 373837013B999
F-4589E
O&M: 373837014B999

Gol 1998 até 1999 4P
Parati 1997 até 1999 4P
Saveiro 1998 até 1999

VOLKSWAGEN

Cerradura de puerta - manual - delantero

F-4590D
O&M: 5W4837014AC
F-4590E
O&M: 5W4837013AA

Gol G3/G4 2000 até 2008 4P
Gol G4 - no cabe en G5 2009 até 2014 4P
Parati G3/G4 2000 até 2013
Saveiro G3/G4 2000 até 2009

Cerradura de puerta - manual - 2 puertas

F-4591D
O&M: 5W3837014B
F-4591E
O&M: 5W3837013B

Gol G3/G4 2000 até 2014 2P

Cerradura de puerta - manual - 2 puertas - mod.Maxion

F-4592D
O&M: 373837014
F-4592E
O&M: 373837013

Gol G3/G4 2000 até 2014 2P

Zinni & Guell © Copyright 2024 | Todos los derechos reservados - 2ZG

Zinni & Güell
Indústria de Auto Peças Ltda.

Est. Água Chata, 1233, Bonsucesso
Guarulhos, SP - CEP 07251-000
(11) 2088-7200