Zinni & Güell

Indústria de Auto Peças Ltda.

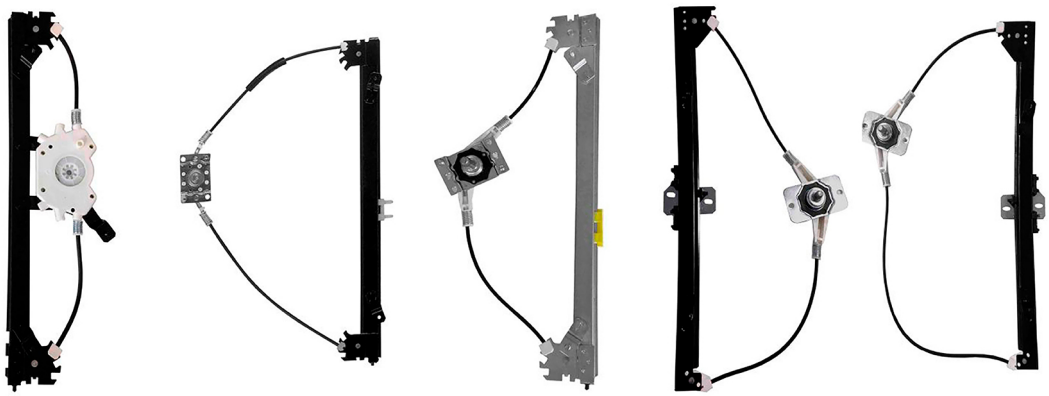

LINEA PESADA

SOLO MÁQUINAS LEVANTA CRISTAL MANUAIS

Canal de YouTube - pionero con consejos e instalaciones de productos

ÍNDICE

GM	1
VOLKSWAGEN	2
FORD	3
IVECO	4
MERCEDES-BENZ	5
SCANIA	6
VOLVO	7
AGRALE	8
MARCOPOLO	9
RANDON	10

MANUAL

Máquina levanta cristal - 2 puertas - delantero

R-3114D
O&M: 7320092
R-3114E
O&M: 7320091

C-10 1972 até 1985
D-10 1979 até 1985
D-60 1965 até 1985
Veraneio 1971 até 1985

MANUAL

Máquina levanta cristal - 2 puertas

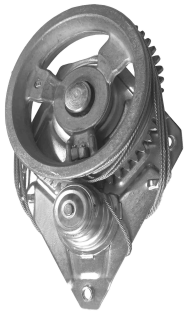

R-3116D
O&M: 94637552
R-3116E
O&M: 94637551

A-20 1985 até 1990
A-40 1985 até 1990
C-20 1985 até 1990
D-20 1985 até 1990
D-40 1985 até 1990

MANUAL

Máquina levanta cristal - 2 puertas/4 puertas - delantero

R-3346D
O&M: 52255122
R-3346E
O&M: 52255121

A-20 1991 até 1996
A-40 1991 até 1996
Bonanza 1991 até 1994
C-20 1991 até 1996
D-12000 1991 até 1996
D-20 1991 até 1996
D-40 1991 até 1996
Veraneio 1991 até 1994

MANUAL

Máquina levanta cristal - 4 puertas - trasero

R-3347D
O&M: 52255126
R-3347E
O&M: 52255125

A-20 1991 até 1996
A-40 1991 até 1996
Bonanza 1991 até 1994
C-20 1991 até 1996
D-12000 1991 até 1996
D-20 1991 até 1996
D-40 1991 até 1996
Veraneio 1991 até 1994

Zinni & Guell © Copyright 2024 | Todos los derechos reservados - 2ZG

MANUAL

Máquina levanta cristal - 2 puertas - de tornillo - pin más bajo

R-4162D
O&M: TOO837502
R-4162E
O&M: TOO837501

Worker / Titan / Tractor 1980 até 1989

MANUAL

Máquina levanta cristal - 2 puertas - de tornillo - pin bajo

R-4160D
O&M: TF3837502
R-4160E
O&M: TF3837501

Worker / Titan / Tractor 1990 até 1996

MANUAL

Máquina levanta cristal - 2 puertas - de pinza - pin medio

R-4161D
O&M: 2RD837502
R-4161E
O&M: 2RD837501

Worker / Titan / Tractor 1997 até 2000

MANUAL

Máquina levanta cristal - 2 puertas - de pinza - pin alto

R-4163D
O&M: 2VC837502
R-4163E
O&M: 2VC837501

Worker / Titan / Tractor 2001 em diante

MANUAL

Máquina levanta cristal - 2 puertas

R-4188D
O&M: 2R2837398
R-4188E
O&M: 2R2837397

Constellation 2005 em diante

MANUAL

Máquina levanta cristal

R-4402D
O&M: 23B837502
R-4402E
O&M: 23B837501

Delivery 11.180 2017 em diante
Delivery 13.180 2017 em diante
Delivery 4.150 2017 em diante
Delivery 6.160 2017 em diante
Delivery 9.170 2017 em diante
Delivery Express 2017 em diante

VOLKSWAGEN

Zinni & Guell © Copyright 2024 | Todos los derechos reservados - 2ZG

MANUAL

Máquina levanta cristal - 2 puertas

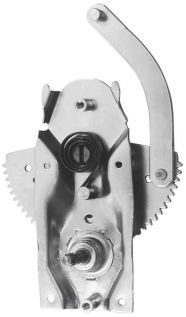

R-5223D
O&M: BD3B98231WOO
R-5223E
O&M: BD3B98231WO1

F-75 1970 até 1982
Rural Willys 1956 até 1977

MANUAL

Máquina levanta cristal - 2 puertas

R-5141D
O&M: BD3C8123200A
R-5141E
O&M: BD3C8123201A

F-100 1972 até 1986
F-1000 1979 até 1991
F-11000 1981 até 1991
F-4000 1985 até 1991

MANUAL

Máquina levanta cristal - 2 puertas

R-5149D
O&M: T71837502D
R-5149E
O&M: T71837501D

F-1000 1992 até 1998 modelo Sapão
F-12000 1992 até 1998 modelo Sapão
F-14000 1992 até 1998 modelo Sapão
F-4000 1992 até 1998 modelo Sapão

MANUAL

Máquina levanta cristal - 2 puertas/4 puertas - delantero

R-5226D
O&M: XC3Z2523200AA
R-5226E
O&M: XC3Z2523201AA

F-12000 1999 até 2006 Pit Bull
F-14000 1999 até 2016 Pit Bull
F-16000 1999 até 2016 Pit Bull
F-250 1998 até 2012
F-350 1999 até 2010
F-4000 1998 até 2012

MANUAL

Máquina levanta cristal - 4 puertas - trasero

R-5247D
O&M: 8C3Z2627000A
R-5247E
O&M: 8C3Z2627001A

F-250 1998 até 2012
F-350 1999 até 2010
F-4000 1998 até 2012

MANUAL

Máquina levanta cristal - 2 puertas

R-5148D
O&M: 81DBE23200AJ / 9C457023200AA
R-5148E
O&M: 81DBE23201AH / 9C457023201AA

Cargo 1981 até 2012

Zinni & Guell © Copyright 2024 | Todos los derechos reservados - 2ZG

MANUAL

Máquina levanta cristal - 2 puertas

R-1424D
O&M: 2997185
R-1424E
O&M: 2997186

Cavallino 320 1998 em diante
Eurocargo 1998 em diante
Stralis 1998 em diante
Tector 1998 em diante

MANUAL

Máquina levanta cristal - 2 puertas

R-1501D
O&M: 5949891222
R-1501E
O&M: 5949891263

Vertis 2011 em diante

IVECO

Zinni & Guell © Copyright 2024 | Todos los derechos reservados - 2ZG

MANUAL
Máquina levanta cristal - 2 puertas - pin bajo

R-2121D
O&M: 3447680101
R-2121E
O&M: 3447680001

1111 / 1113 / 1313 / 1513 / 2013 / 2213
1973 até 1982

MANUAL
Máquina levanta cristal - 2 puertas - pin alto

R-2122D
O&M: 3317257202
R-2122E
O&M: 3317257302

1111 / 1113 / 1313 / 1513 / 2013 / 2213
1983 até 1990

MANUAL
Máquina levanta cristal - 2 puertas

R-2125D
O&M: A3086707303
R-2125E
O&M: A3086707203

608 1983 até 1990

MANUAL
Máquina levanta cristal - 2 puertas - pin alto - exportación

R-2124D
O&M: 3817250102
R-2124E
O&M: 3817250002

Zetros / Unimog

MANUAL
Máquina levanta cristal - 2 puertas - pin alto

R-2123D
O&M: 6887207146
R-2123E
O&M: 6887207046

507 / 809 / 811 / 909 / 1938 1991
até 2000

MANUAL
Máquina levanta cristal - 2 puertas

R-2120D
O&M: 6887207646
R-2120E
O&M: 6887207546

1935 / 1938 / 1218 / 1418 2001 em diante
709 2001 em diante

MANUAL
Máquina levanta cristal - 2 puertas - pin bajo

R-2307D
O&M: 9737200246
R-2307E
O&M: 9737200146

1938S 2006 em diante
Atego 2006 em diante
Axor 2006 em diante

MANUAL
Máquina levanta cristal - 2 puertas - pin alto

R-2314D
O&M: 9737200246
R-2314E
O&M: 9737200146

1938S 2006 em diante
Atego 2006 em diante
Axor 2006 em diante

MANUAL
Máquina levanta cristal - 2 puertas - delantero

R-2316D
O&M: A9797207046
R-2316E
O&M: A9797207146

Acello 715 / 915 2002 até 2011

MANUAL
Máquina levanta cristal - 2 puertas

R-2308D
O&M: 9797201246
R-2308E
O&M: 9797201146

Acello 1016 2012 em diante
Acello 815 2012 em diante

MANUAL
Máquina levanta cristal - exportación

R-2305D
R-2305E

MB Alemão

MERCEDES-BENZ

Zinni & Guell © Copyright 2024 | Todos los derechos reservados - 2ZG

MANUAL
Máquina levanta cristal - 2 puertas - con ventilete

R-2601D
O&M: 66736
R-2601E
O&M: 66735

L75 / L76 1970 até 1974

MANUAL
Máquina levanta cristal - 2 puertas - sin ventilete

R-2602D
O&M: 236256
R-2602E
O&M: 236255

L110 / L111 1975 até 1980

MANUAL
Máquina levanta cristal - 2 puertas

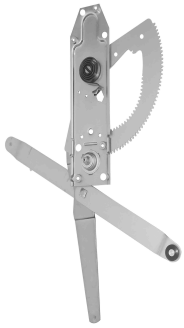

R-2603D
O&M: 296430
R-2603E
O&M: 296429

T / R 112 1981 até 1987

MANUAL
Máquina levanta cristal - 2 puertas

R-2604D
O&M: 524784
R-2604E
O&M: 524783

T / R 113 1988 até 1997

MANUAL
Máquina levanta cristal - 2 puertas

R-2605D
O&M: 187720
R-2605E
O&M: 187719

LK140 / LK141 1988 em diante

MANUAL
Máquina levanta cristal - 2 puertas

R-2606D
O&M: 1366848
R-2606E
O&M: 1366847

Série 4 / 5 / 6 T-R-P-G 1998 em diante

SCANIA

Zinni & Guell © Copyright 2024 | Todos los derechos reservados - 2ZG

MANUAL
Máquina levanta cristal - 2 puertas

R-2610D
O&M: 6889224
R-2610E
O&M: 6889223

N / NL cabina corta 1983 até 1989

MANUAL
Máquina levanta cristal - 2 puertas

R-2611D
O&M: 8123658
R-2611E
O&M: 8123657

NL10 / NL12 / EDC cabina larga 1992 até 1999

MANUAL
Máquina levanta cristal - 2 puertas

R-2612D
O&M: 8123248
R-2612E
O&M: 8123247

NL10 / NL12 cabina normal 1990 até 1994

MANUAL
Máquina levanta cristal - 2 puertas

R-2617D
O&M: 3176542
R-2617E
O&M: 3176541

FM / FH12 / FH13 1994 em diante

MANUAL
Máquina levanta cristal - 2 puertas

R-2616D
O&M: 20557550
R-2616E
O&M: 20557548

VM 2004 em diante

VOLVO

Zinni & Guell © Copyright 2024 | Todos los derechos reservados - 2ZG

MANUAL

Máquina levanta cristal

R-7701D
R-7701E

13000 2007 até 2012
8500 2007 até 2012
9200 2004 até 2012
Buses Agrale 2004 em diante

MANUAL

Máquina levanta cristal - 2 puertas - delantero

R-7703D
R-7703E

Agrale GIII 8700 / 10000 / 14000
2012 em diante

AGRALE

Zinni & Guell © Copyright 2024 | Todos los derechos reservados - 2ZG

MANUAL
Máquina levanta cristal

R-2656D
R-2656E

versão nova

MANUAL
Máquina levanta cristal

R-2657D
R-2657E

2122

MANUAL
Máquina levanta cristal

R-2658D
R-2658E

2603

MARCOPOLO

Zinni & Guell © Copyright 2024 | Todos los derechos reservados - 2ZG

MANUAL

Máquina levanta cristal - 2 puertas - pin cuadrado

R-2599E
O&M: 218000569

RK424 / RK424B

MANUAL

Máquina levanta cristal - 2 puertas - pin estriado

R-2600D
R-2600E
O&M: 21800206

RK424 / RK424B

RANDON

Zinni & Guell © Copyright 2024 | Todos los derechos reservados - 2ZG

Zinni & Güell
Indústria de Auto Peças Ltda.

Est. Água Chata, 1233, Bonsucesso
Guarulhos, SP - CEP 07251-000
(11) 2088-7200