Zinni & Güell

Indústria de Auto Peças Ltda.

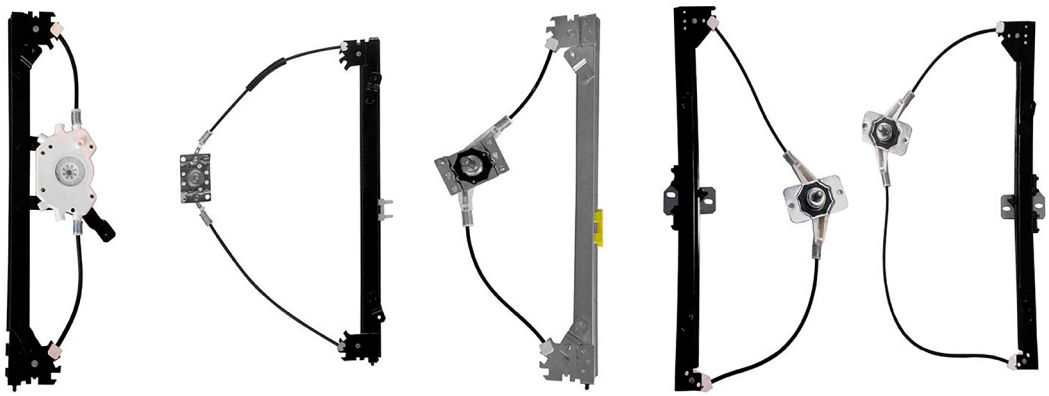

LINEA PICK-UP

SIN MÁQUINAS LEVANTA CRISTAL Y MOTORES

Canal de YouTube - pionero con consejos e instalaciones de productos

GM

Bisagra tapa delantera - con resorte

D-3383D
O&M: 7362032
D-3383E
O&M: 7362031

A-10 até 1984
C-10 até 1984
D-10 até 1984

Bisagra tapa delantera - con resorte

D-3384D
O&M: 94630704
D-3384E
O&M: 94630703

C-20 1985 em diante
D-20 1985 em diante
D-40 1985 em diante

Bisagra tapa delantera - soporte

S-3385

A-10 até 1984
C-10 até 1984
D-10 até 1984

FORD

Bisagra tapa delantera - con resorte

D-5238D
O&M: 90TU16800A
D-5238E
O&M: 90TU16801A

F-1000 até 1992
F-4000 até 1992

Bisagra tapa delantera - con resorte

D-5239D
O&M: TNK823335
D-5239E
O&M: EITQ16796A

F-1000 1992 até 1998
F-4000 1992 até 1998

Cierre del capot - inferior

F-5242I
O&M: 89TU16900AA

F-1000 até 1989
F-4000 até 1989

FORD

Cierre del capot - superior - sin cable

F-5242S
O&M: DOTB16700B

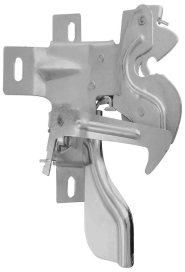

F-1000 até 1989
F-11000 até 1989
F-14000 até 1989
F-4000 até 1989
F-7000 até 1989

Cierre del capot - superior - con cable

F-5243S
O&M: 89TU16700AA

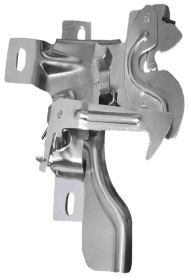

F-1000 1989 até 1992
F-11000 1989 até 1992
F-14000 1989 até 1992
F-4000 1989 até 1992
F-7000 1989 até 1992

Zinni & Guell © Copyright 2024 | Todos los derechos reservados - 2ZG

Zinni & Güell
Indústria de Auto Peças Ltda.

Est. Água Chata, 1233, Bonsucesso
Guarulhos, SP - CEP 07251-000
(11) 2088-7200