Zinni & Güell

Indústria de Auto Peças Ltda.

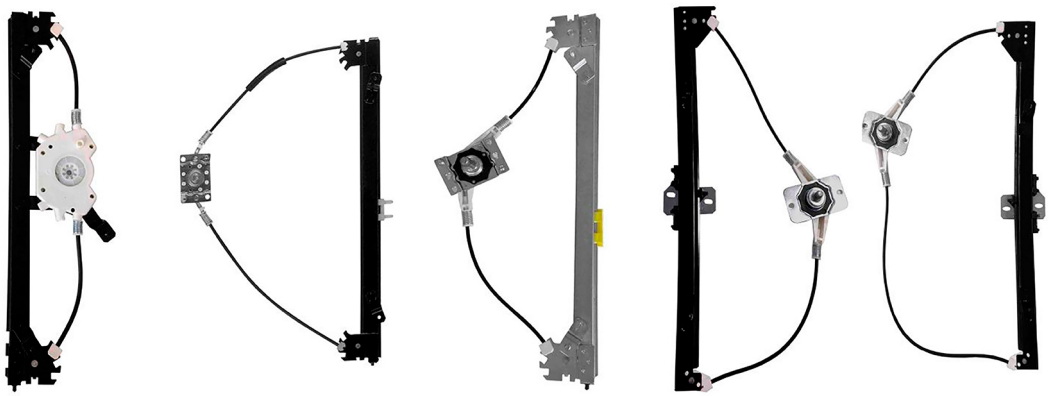

LINEA PICK-UP

SOLO MÁQUINAS LEVANTA CRISTAL MANUAIS

Canal de YouTube - pionero con consejos e instalaciones de productos

ÍNDICE

- GM 1
- FORD 2
- TOYOTA 3
- NISSAN 4
- AGRALE 5

MANUAL

Máquina levanta cristal - 2 puertas - delantero

R-3114D
O&M: 7320092
R-3114E
O&M: 7320091

C-10 1972 até 1985
D-10 1979 até 1985
D-60 1965 até 1985
Veraneio 1971 até 1985

MANUAL

Máquina levanta cristal - 2 puertas

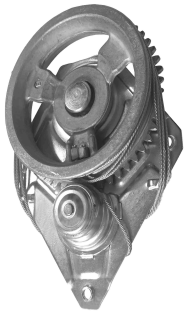

R-3116D
O&M: 94637552
R-3116E
O&M: 94637551

A-20 1985 até 1990
A-40 1985 até 1990
C-20 1985 até 1990
D-20 1985 até 1990
D-40 1985 até 1990

MANUAL

Máquina levanta cristal - 2 puertas/4 puertas - delantero

R-3346D
O&M: 52255122
R-3346E
O&M: 52255121

A-20 1991 até 1996
A-40 1991 até 1996
Bonanza 1991 até 1994
C-20 1991 até 1996
D-12000 1991 até 1996
D-20 1991 até 1996
D-40 1991 até 1996
Veraneio 1991 até 1994

MANUAL

Máquina levanta cristal - 4 puertas - trasero

R-3347D
O&M: 52255126
R-3347E
O&M: 52255125

A-20 1991 até 1996
A-40 1991 até 1996
Bonanza 1991 até 1994
C-20 1991 até 1996
D-12000 1991 até 1996
D-20 1991 até 1996
D-40 1991 até 1996
Veraneio 1991 até 1994

MANUAL

Máquina levanta cristal - 2 puertas/4 puertas - delantero

R-3345D
O&M: 15705142
R-3345E
O&M: 15705141

Blazer 1995 até 2011
S10 1995 até 2011

GM

Zinni & Guell © Copyright 2024 | Todos los derechos reservados - 2ZG

MANUAL

Máquina levanta cristal - 2 puertas

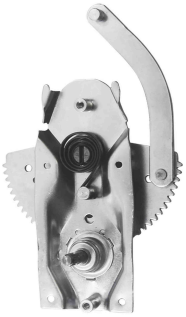

R-5223D
O&M: BD3B98231WOO
R-5223E
O&M: BD3B98231WO1

F-75 1970 até 1982
Rural Willys 1956 até 1977

MANUAL

Máquina levanta cristal - 2 puertas

R-5141D
O&M: BD3C8123200A
R-5141E
O&M: BD3C8123201A

F-100 1972 até 1986
F-1000 1979 até 1991
F-11000 1981 até 1991
F-4000 1985 até 1991

MANUAL

Máquina levanta cristal - 2 puertas

R-5149D
O&M: T71837502D
R-5149E
O&M: T71837501D

F-1000 1992 até 1998 modelo Sapão
F-12000 1992 até 1998 modelo Sapão
F-14000 1992 até 1998 modelo Sapão
F-4000 1992 até 1998 modelo Sapão

MANUAL

Máquina levanta cristal - 2 puertas/4 puertas - delantero

R-5226D
O&M: XC3Z2523200AA
R-5226E
O&M: XC3Z2523201AA

F-12000 1999 até 2006 Pit Bull
F-14000 1999 até 2016 Pit Bull
F-16000 1999 até 2016 Pit Bull
F-250 1998 até 2012
F-350 1999 até 2010
F-4000 1998 até 2012

MANUAL

Máquina levanta cristal - 4 puertas - trasero

R-5247D
O&M: 8C3Z2627000A
R-5247E
O&M: 8C3Z2627001A

F-250 1998 até 2012
F-350 1999 até 2010
F-4000 1998 até 2012

MANUAL

Máquina levanta cristal - 2 puertas/4 puertas - delantero

R-5146D
O&M: F37Z1023200A
R-5146E
O&M: F37Z1023201A

Ranger 1994 até 2011

MANUAL

Máquina levanta cristal - 4 puertas - trasero

R-5154D
O&M: YL543527000AA
R-5154E
O&M: YL543527001AA

Ranger 1998 até 2011

Zinni & Guell © Copyright 2024 | Todos los derechos reservados - 2ZG

MANUAL

Máquina levanta cristal - 2 puertas - pin cuadrado

R-2620D
O&M: 6980198001B
R-2620E
O&M: 6980298001B

Bandeirante 1967 até 1981

MANUAL

Máquina levanta cristal - 2 puertas - pin estriado

R-2621D
O&M: 6980198002A
R-2621E
O&M: 6980298002A

Bandeirante 1982 até 1983

MANUAL

Máquina levanta cristal - 2 puertas - pin estriado

R-2622D
O&M: 6980198003
R-2622E
O&M: 6980298003

Bandeirante 1984 até 2001

TOYOTA

Zinni & Guell © Copyright 2024 | Todos los derechos reservados - 2ZG

MANUAL

Máquina levanta cristal -
2 puertas/4 puertas - delantero

R-7799D
O&M: 807202Z710
R-7799E
O&M: 807212Z710

Frontier 1998 até 2007

NISSAN

Zinni & Guell © Copyright 2024 | Todos los derechos reservados - 2ZG

MANUAL

Máquina levanta cristal

R-7702D
R-7702E

Maruá 2005 em diante

AGRALE

Zinni & Guell © Copyright 2024 | Todos los derechos reservados - 2ZG

Zinni & Güell
Indústria de Auto Peças Ltda.

Est. Água Chata, 1233, Bonsucesso
Guarulhos, SP - CEP 07251-000
(11) 2088-7200