Zinni & Güell

Indústria de Auto Peças Ltda.

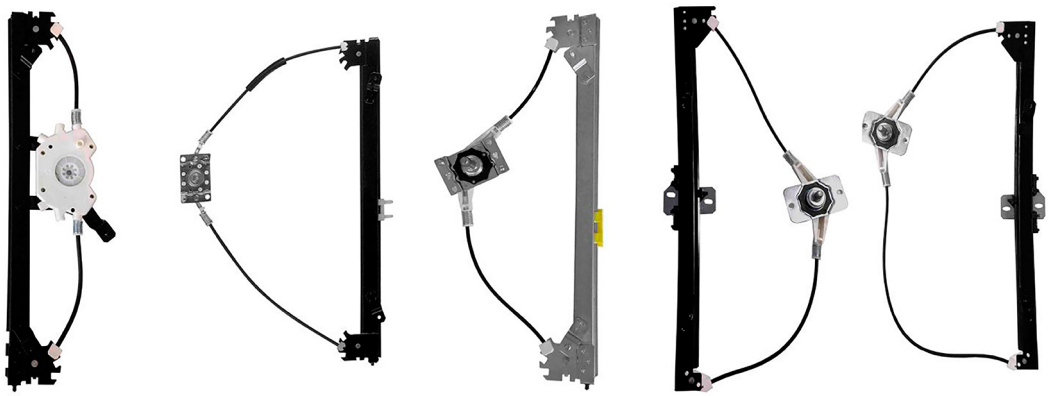

LINEA VAN

SIN MÁQUINAS LEVANTA CRISTAL Y MOTORES

Canal de YouTube - pionero con consejos e instalaciones de productos

VOLKSWAGEN

Cerradura de puerta - central - de la porta del medio - con traba

F-4211
O&M: 2118416051

Kombi Clipper 1976 até 1996

Cerradura del maletero - tapa

F-4202T
O&M: 2318292111

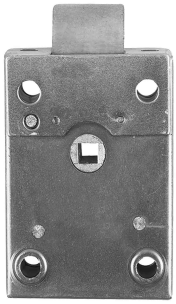

Kombi 1957 até 1996

Cerradura del maletero - tapa

F-4206T
O&M: 211829211H

Kombi 1997 até 2014

VOLKSWAGEN

Cerradura de puerta - central - de la porta del medio - con enganche (gancho)

F-4213
O&M: 211843604J

Kombi 1997 até 2014

Cerradura de puerta - central - de la porta del medio - con traba - con manija

F-4205
O&M: 211843654

Kombi 1997 até 2014

Cerradura de puerta - delantero

F-4498D
O&M: 2318370161
F-4498E
O&M: 2318370151

Kombi Clipper 1976 até 1996
Worker / Titan / Tractor 1980 em diante

Zinni & Guell © Copyright 2024 | Todos los derechos reservados - 2ZG

Zinni & Güell
Indústria de Auto Peças Ltda.

Est. Água Chata, 1233, Bonsucesso
Guarulhos, SP - CEP 07251-000
(11) 2088-7200