Zinni & Güell

Indústria de Auto Peças Ltda.

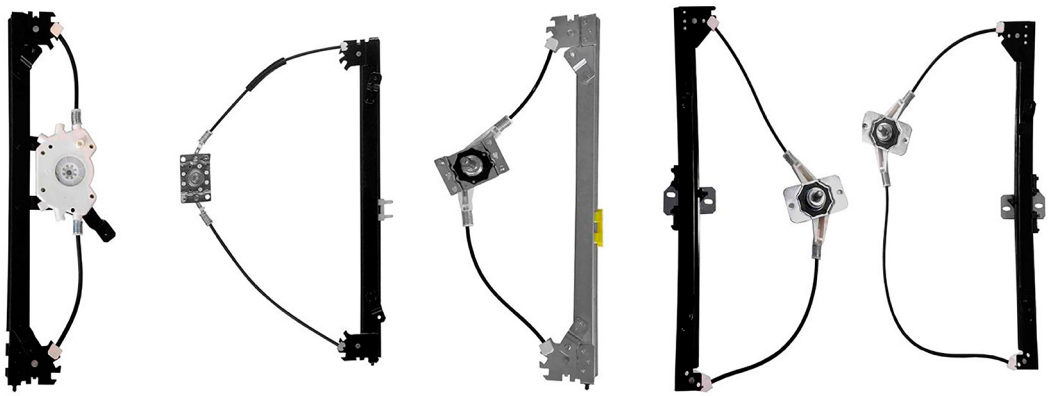

LINEA VAN

SOLO MÁQUINAS LEVANTA CRISTAL MANUAIS

Canal de YouTube - pionero con consejos e instalaciones de productos

ÍNDICE

FIAT	1
GM	2
VOLKSWAGEN	3
CITROËN	4
RENAULT	5
PEUGEOT	6
HYUNDAI	7
KIA	8
IVECO	9
MERCEDES-BENZ	10

MANUAL

Máquina levanta cristal - 2 puertas

R-1423D
O&M: 1320337080
R-1423E
O&M: 1320338080

Boxer 2000 até 2016
Ducato 1999 até 2016
Jumper 2007 até 2016

FIAT

Zinni & Guell © Copyright 2024 | Todos los derechos reservados - 2ZG

GM

MANUAL

Máquina levanta cristal - 2 puertas

R-7498D
O&M: 7702088121D
R-7498E
O&M: 7702088122E

Trafic 1991 até 2001
Trafic 1995 até 2001

GM

Zinni & Guell © Copyright 2024 | Todos los derechos reservados - 2ZG

MANUAL

Máquina levanta cristal - 2 puertas - pin bajo - fijado con remache

R-4171D
O&M: 2118375021
R-4171E
O&M: 2118375011

Kombi 1976até 2007

MANUAL

Máquina levanta cristal - pin bajo - fijado con tornillos M6x10mm

R-4405D
O&M: 2118375021
R-4405E
O&M: 2118375011

Kombi 1976até 2007

MANUAL

Máquina levanta cristal - 2 puertas - pin alto

R-4099D
O&M: 7X0837502
R-4099E
O&M: 7X0837501

Kombi 2008até 2014

VOLKSWAGEN

Zinni & Guell © Copyright 2024 | Todos los derechos reservados - 2ZG

CITROËN

MANUAL

Máquina levanta cristal - 2 puertas

R-1423D
O&M: 1320337080
R-1423E
O&M: 1320338080

Boxer 2000 até 2016
Ducato 1999 até 2016
Jumper 2007 até 2016

CITROËN

Zinni & Guell © Copyright 2024 | Todos los derechos reservados - 2ZG

MANUAL

Máquina levanta cristal - 2 puertas

R-7497D
O&M: 7700303552
R-7497E
O&M: 7700303542

Kangoo 1999 até 2017

MANUAL

Máquina levanta cristal - 2 puertas

R-1419D
O&M: 504205269
R-1419E
O&M: 504205271

Daily 2008 até 2013
Master 2008 até 2013

MANUAL

Máquina levanta cristal

R-7512D
O&M: 8072000009R
R-7512E
O&M: 8072100009R

Master 2014 em diante

MANUAL

Máquina levanta cristal - 2 puertas

R-7498D
O&M: 7702088121D
R-7498E
O&M: 7702088122E

Trafic 1991 até 2001
Trafic 1995 até 2001

RENAULT

Zinni & Guell © Copyright 2024 | Todos los derechos reservados - 2ZG

MANUAL

Máquina levanta cristal - 2 puertas

R-1423D
O&M: 1320337080
R-1423E
O&M: 1320338080

Boxer 2000 até 2016
Ducato 1999 até 2016
Jumper 2007 até 2016

PEUGEOT

Zinni & Guell © Copyright 2024 | Todos los derechos reservados - 2ZG

MANUAL

Máquina levanta cristal - 2 puertas

R-7524D
O&M: 824014F000
R-7524E
O&M: 824014F001

HR 2005 em diante

HYUNDAI

Zinni & Guell © Copyright 2024 | Todos los derechos reservados - 2ZG

MANUAL

Máquina levanta cristal - 2 puertas

R-7530D
O&M: OS08458560C
R-7530E
O&M: OS08459560C

Besta 2.2/2.8 1993 até 1998

MANUAL

Máquina levanta cristal - 2 puertas

R-7531D
O&M: OK72C58560A
R-7531E
O&M: OK72C59560A

Besta GS 1998 até 2006

MANUAL

Máquina levanta cristal - 2 puertas/4 puertas

R-7533D
O&M: 824014E000
R-7533E
O&M: 824024E000

Bongo 2006 em diante

KIA

Zinni & Guell © Copyright 2024 | Todos los derechos reservados - 2ZG

MANUAL

Máquina levanta cristal - 2 puertas

R-1422D
O&M: 93941270
R-1422E
O&M: 93941271

Daily 1997 até 2007

MANUAL

Máquina levanta cristal - 2 puertas

R-1419D
O&M: 504205269
R-1419E
O&M: 504205271

Daily 2008 até 2013
Master 2008 até 2013

IVECO

Zinni & Guell © Copyright 2024 | Todos los derechos reservados - 2ZG

MANUAL

Máquina levanta cristal - 2 puertas

R-2304D
O&M: 9017201546

R-2304E
O&M: 9017201446

Sprinter 1997 até 2012

MERCEDES-BENZ

Zinni & Guell © Copyright 2024 | Todos los derechos reservados - 2ZG

Zinni & Güell
Indústria de Auto Peças Ltda.

Est. Água Chata, 1233, Bonsucesso
Guarulhos, SP - CEP 07251-000
(11) 2088-7200