Zinni & Güell

Indústria de Auto Peças Ltda.

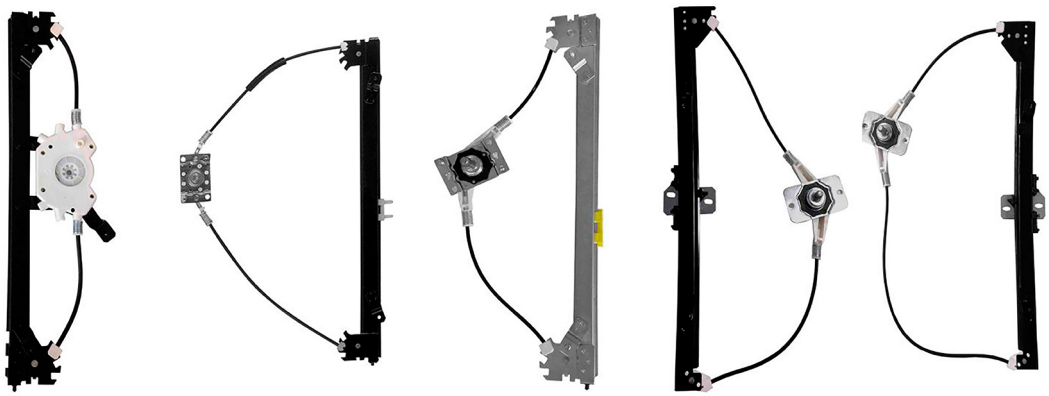

LINEA VAN

SOLO MÁQUINAS LEVANTA CRISTAL ELECTRICAS SIN MOTOR

Canal de YouTube - pionero con consejos e instalaciones de productos

ÍNDICE

FIAT	1
VOLKSWAGEN	2
FORD	3
CITROËN	4
RENAULT	5
PEUGEOT	6
HYUNDAI	7
KIA	8
IVECO	9
MERCEDES-BENZ	10

ELECTRICA - S/MOTOR

Máquina levanta cristal - 2 puertas - Mabuchi (8 dientes)

R-1432D SM
O&M: 1341395080 SM

R-1432E SM
O&M: 1341396080 SM

Boxer 2000 em diante
Ducato 1999 em diante
Jumper 2007 em diante

FIAT

Zinni & Guell © Copyright 2024 | Todos los derechos reservados - 2ZG

VOLKSWAGEN

ELECTRICA - S/MOTOR

Máquina levanta cristal - 2 puertas - Mabuchi (8 dientes)

R-4176D SM
O&M: 2118375021 SM
R-4176E SM
O&M: 2118375011 SM

Kombi 1976 até 2014

VOLKSWAGEN

Zinni & Guell © Copyright 2024 | Todos los derechos reservados - 2ZG

ELECTRICA - S/MOTOR

Máquina levanta cristal - 2 puertas - original (8 dientes)

R-5152D SM
O&M: 6C11V23200AD SM
R-5152E SM
O&M: 6C11V23201AD SM

Transit 2008 até 2013

FORD

Zinni & Guell © Copyright 2024 | Todos los derechos reservados - 2ZG

ELECTRICA - S/MOTOR

Máquina levanta cristal - Mabuchi (8 dientes)

R-7718D SM
O&M: 9221G3
R-7718E SM
O&M: 9221G3

Berlingo 1998 até 2006
Partner 1999 em diante

ELECTRICA - S/MOTOR

Máquina levanta cristal - 2 puertas - Mabuchi (8 dientes)

R-1432D SM
O&M: 1341395080 SM
R-1432E SM
O&M: 1341396080 SM

Boxer 2000 em diante
Ducato 1999 em diante
Jumper 2007 em diante

CITROËN

Zinni & Guell © Copyright 2024 | Todos los derechos reservados - 2ZG

ELECTRICA - S/MOTOR

Máquina levanta cristal - 2 puertas - Mabuchi (8 dientes)

R-1444D SM
O&M: 504173869 SM
R-1444E SM
O&M: 504173868 SM

Daily 2008 em diante
Master 2008 até 2013

ELECTRICA - S/MOTOR

Máquina levanta cristal - 2 puertas - original (4 dientes)

R-1450D SM
O&M: 504173869 SM
R-1450E SM
O&M: 504173868 SM

Daily 2008 em diante
Master 2008 até 2013

ELECTRICA - S/MOTOR

Máquina levanta cristal - 2 puertas - Mabuchi (8 dientes)

R-7506D SM
O&M: 8200467967 SM
R-7506E SM
O&M: 8200467971 SM

Master 2014 em diante

ELECTRICA - S/MOTOR

Máquina levanta cristal - 2 puertas - original (32 estrías)

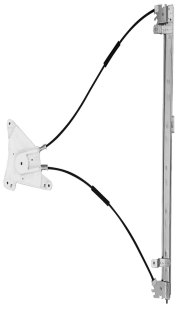

R-7513D SM
O&M: 807200008R
R-7513E SM
O&M: 807210008R

Master 2014 em diante

ELECTRICA - S/MOTOR

Máquina levanta cristal - 2 puertas - original (8 dientes)

R-7507D SM
O&M: 7700303553
R-7507E SM
O&M: 7700303543

Kangoo 1999 até 2017

RENAULT

Zinni & Guell © Copyright 2024 | Todos los derechos reservados - 2ZG

ELECTRICA - S/MOTOR

Máquina levanta cristal - Mabuchi (8 dientes)

R-7718D SM
O&M: 9221G3
R-7718E SM
O&M: 9221G3

Berlingo 1998 até 2006
Partner 1999 em diante

ELECTRICA - S/MOTOR

Máquina levanta cristal - 2 puertas - Mabuchi (8 dientes)

R-1432D SM
O&M: 1341395080 SM
R-1432E SM
O&M: 1341396080 SM

Boxer 2000 em diante
Ducato 1999 em diante
Jumper 2007 em diante

PEUGEOT

Zinni & Guell © Copyright 2024 | Todos los derechos reservados - 2ZG

ELECTRICA - S/MOTOR

Máquina levanta cristal - 2 puertas - Mabuchi (8 dientes)

R-7521D SM
O&M: 824024F000 SM
R-7521E SM
O&M: 824014F000 SM

HR 2005 em diante

HYUNDAI

Zinni & Guell © Copyright 2024 | Todos los derechos reservados - 2ZG

ELECTRICA - S/MOTOR - motor inverso

Máquina levanta cristal -
2 puertas/4 puertas -
delantero -
Mabuchi (8 dientes)

R-7532D SM
O&M: 824044E010

R-7532E SM
O&M: 824034E010

Bongo 2006 em diante

KIA

Zinni & Guell © Copyright 2024 | Todos los derechos reservados - 2ZG

ELECTRICA - S/MOTOR

Máquina levanta cristal - 2 puertas - Mabuchi (8 dientes)

R-1449D SM
O&M: 4856368 SM
R-1449E SM
O&M: 4856369 SM

Daily 1997 até 2007

ELECTRICA - S/MOTOR

Máquina levanta cristal - 2 puertas - Mabuchi (8 dientes)

R-1444D SM
O&M: 504173869 SM
R-1444E SM
O&M: 504173868 SM

Daily 2008 em diante
Master 2008 até 2013

ELECTRICA - S/MOTOR

Máquina levanta cristal - 2 puertas - original (4 dientes)

R-1450D SM
O&M: 504173869 SM
R-1450E SM
O&M: 504173868 SM

Daily 2008 em diante
Master 2008 até 2013

IVECO

Zinni & Guell © Copyright 2024 | Todos los derechos reservados - 2ZG

ELECTRICA - S/MOTOR

Máquina levanta cristal - 2 puertas - original (32 estrías)

R-2127D SM
O&M: A9067200046 SM
R-2127E SM
O&M: A9067200146 SM

Sprinter 2012 em diante

MERCEDES-BENZ

Zinni & Guell © Copyright 2024 | Todos los derechos reservados - 2ZG

Zinni & Güell
Indústria de Auto Peças Ltda.

Est. Água Chata, 1233, Bonsucesso
Guarulhos, SP - CEP 07251-000
(11) 2088-7200