Zinni & Güell

Indústria de Auto Peças Ltda.

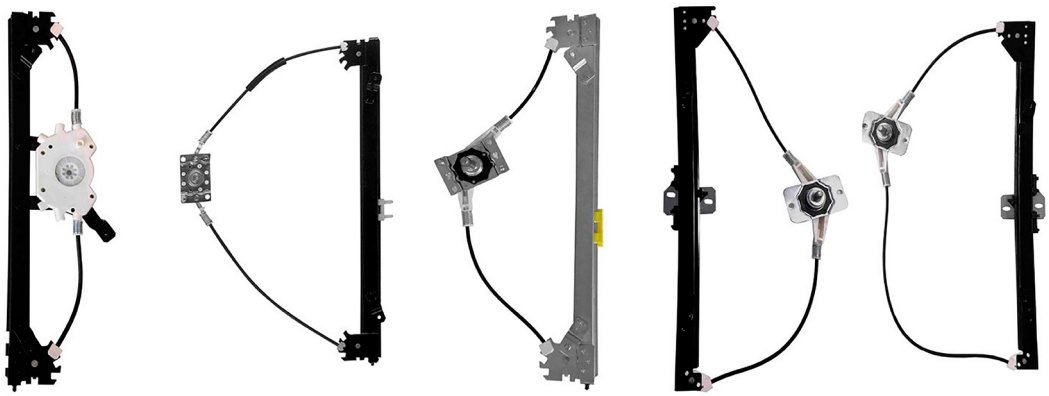

LINHA LEVE

SEM MÁQUINAS DE VIDRO E MOTORES

Canal do YouTube - pioneiro com dicas e instalações de produtos

ÍNDICE

- FIAT 1
- GM 1
- VOLKSWAGEN 1

FIAT

Fechadura da tampa do porta-malas - mala - com chave

F-1209
n°.Orig: 4336147

147 1976 até 1988 inclusive Europa, Spazio e Fiorino 147

Fechadura da porta - dianteira - 2 portas - interna

F-1440D
n°.Orig: 7516181
F-1440E
n°.Orig: 7515950

Elba 1985 até 1996 2P
Prêmio 1984 até 1995 2P
Uno 1984 até 2010 2P
Uno Fire Economy 2008 até 2013 2P

Fechadura da porta - dianteira - interna

F-1441D
n°.Orig: 7511860
F-1441E
n°.Orig: 5941514

Elba 1985 até 1996 4P
Fiorino 1987 até 2013
Prêmio 1984 até 1995 4P
Uno 1984 até 2010 4P
Uno Fire Economy 2008 até 2013 4P

FIAT

Fechadura da porta - traseira - 4 portas - interna

F-1415D
n°.Orig: 7526004
F-1415E
n°.Orig: 7526005

Elba 1985 até 1996 4P
Prêmio 1984 até 1995 4P
Uno 1984 até 2010 4P
Uno Fire Economy 2008 até 2013 4P

GM

Fechadura da porta - dianteira

F-3355D
n°.Orig: 90452382
F-3355E
n°.Orig: 90452381

Classic 2004 até 2010
Corsa hatch/sedan/pick-up/wagon 1994 até 2002 2P/4P
Corsa sedan Classic 2002 até 2004

Fechadura da porta - traseira - 4 portas

F-3356D
n°.Orig: 90482462
F-3356E
n°.Orig: 90482461

Classic 2004 até 2010
Corsa hatch/sedan/wagon 1994 até 2002 4P
Corsa sedan Classic 2002 até 2004

VOLKSWAGEN

Fechadura da porta

C-4200D
n°.Orig: 111837022Z
C-4200E
n°.Orig: 111837021Z

Sedan 1200, 1300 e 1500 1959 até 1977

Fechadura da porta

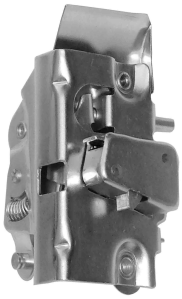

F-4201D
n°.Orig: 111837016Z
F-4201E
n°.Orig: 111837015Z

Sedan 1200, 1300 e 1500 1959 até 1977

Fecho do capô dianteiro - inferior

F-4203I
n°.Orig: 111823509B

Sedan 1300, 1500 e 1600 1971 até 1981

Zinni & Guell © Copyright 2024 | Todos os direitos reservados - 2ZG

VOLKSWAGEN

Fecho do capô dianteiro - superior

F-4203S
n°.Orig: 111823507F

Sedan 1300, 1500 e 1600 1971 até 1981

Fecho do capô dianteiro - inferior

F-4204I
n°.Orig: 152823509B

Sedan Mexicano 1971 em diante

Fechadura da porta

F-4207D
n°.Orig: 1028370161
F-4207E
n°.Orig: 1028370151

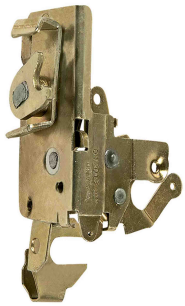

Brasília 1973 até 1982
Sedan 1978 até 1996
Variant 1978 até 1982

VOLKSWAGEN

Fechadura da porta - central - da porta do meio - com trava

F-4211
n°.Orig: 2118416051

Kombi Clipper 1976 até 1996

Fechadura da tampa do porta-malas - tampa

F-4202T
n°.Orig: 2318292111

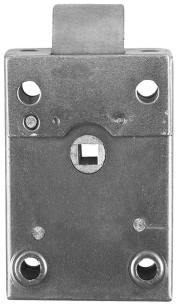

Kombi 1957 até 1996

Fechadura da tampa do porta-malas - tampa

F-4206T
n°.Orig: 211829211H

Kombi 1997 até 2014

VOLKSWAGEN

Fechadura da porta - central - da porta do meio - com engate (lingueta)

F-4213
n°.Orig: 2118436O4J

Kombi 1997 até 2014

Fechadura da porta - central - da porta do meio - com trava - com maçaneta

F-4205
n°.Orig: 211843654

Kombi 1997 até 2014

Fechadura da porta - dianteira

F-4498D
n°.Orig: 2318370161
F-4498E
n°.Orig: 2318370151

Kombi Clipper 1976 até 1996
Worker / Titan / Tractor 1980 em diante

VOLKSWAGEN

Fechadura da porta - dianteira - 2 portas/4 portas

F-4493D
n°.Orig: 3058370163
F-4493E
n°.Orig: 3058370153

Gol 1000 1992 até 1996
Gol 1988 até 1994
Parati 1988 até 1995
Santana 1984 até 1990 2P/4P
Santana Quantum 1984 até 1990
Saveiro 1988 até 1997
Voyage 2P/4P

Fechadura da porta - traseira - 2 portas/4 portas

F-4495D
n°.Orig: ZBD839016
F-4495E
n°.Orig: ZBD839015

Santana 1984 até 1990 4P
Santana Quantum 1984 até 1990

Fechadura da porta

F-4395D
n°.Orig: 3058370161
F-4395E
n°.Orig: 3058370151

Gol 1980 até 1987
Parati 1982 até 1987
Saveiro 1982 até 1987
Voyage 1981 até 1987 2P

Zinni & Guell © Copyright 2024 | Todos os direitos reservados - 2ZG

VOLKSWAGEN

Fechadura da porta

F-4587D
n°.Orig: 3058370165
F-4587E
n°.Orig: 3058370155

Gol 1000 1992 até 1996
Gol 1988 até 1994
Parati 1988 até 1995
Santana 1984 até 1990 2P/4P
Santana Quantum 1984 até 1990
Saveiro 1988 até 1997
Voyage 2P/4P

Fechadura da porta - manual - 2 portas

F-4588D
n°.Orig: 377837016
F-4588E
n°.Orig: 377837015

Gol 1995 até 1999 2P
Gol Special Bola 1998 até 2005 2P
Parati 1996 até 1999 2P

Fechadura da porta - manual - dianteira

F-4589D
n°.Orig: 373837013B999
F-4589E
n°.Orig: 373837014B999

Gol 1998 até 1999 4P
Parati 1997 até 1999 4P
Saveiro 1998 até 1999

VOLKSWAGEN

Fechadura da porta - manual - dianteira

F-4590D
n°.Orig: 5W4837014AC
F-4590E
n°.Orig: 5W4837013AA

Gol G3/G4 2000 até 2008 4P
Gol G4 - não serve no G5 2009 até 2014 4P
Parati G3/G4 2000 até 2013
Saveiro G3/G4 2000 até 2009

Fechadura da porta - manual - 2 portas

F-4591D
n°.Orig: 5W3837014B
F-4591E
n°.Orig: 5W3837013B

Gol G3/G4 2000 até 2014 2P

Fechadura da porta - manual - 2 portas - mod.Maxion

F-4592D
n°.Orig: 373837014
F-4592E
n°.Orig: 373837013

Gol G3/G4 2000 até 2014 2P

Zinni & Guell © Copyright 2024 | Todos os direitos reservados - 2ZG

Zinni & Güell
Indústria de Auto Peças Ltda.

Est. Água Chata, 1233, Bonsucesso
Guarulhos, SP - CEP 07251-000
(11) 2088-7200