Zinni & Güell

Indústria de Auto Peças Ltda.

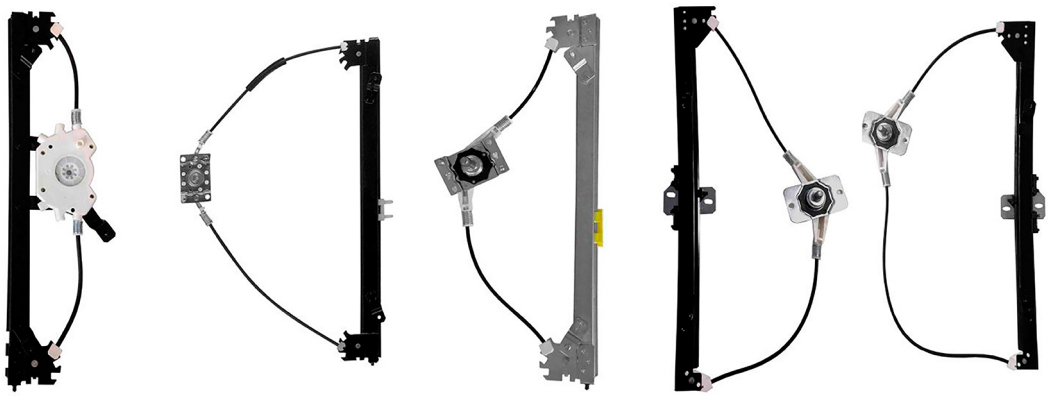

LINHA PESADA

SEM MÁQUINAS DE VIDRO E MOTORES

Canal do YouTube - pioneiro com dicas e instalações de produtos

ÍNDICE

GM	1
VOLKSWAGEN	1
FORD	1
MERCEDES-BENZ	2
VOLVO	3
MARCOPOLO	3

GM

Dobradiça do capô dianteiro - com mola

D-3383D
n°.Orig: 7362032
D-3383E
n°.Orig: 7362031

A-10 até 1984
C-10 até 1984
D-10 até 1984

Dobradiça do capô dianteiro - com mola

D-3384D
n°.Orig: 94630704
D-3384E
n°.Orig: 94630703

C-20 1985 em diante
D-20 1985 em diante
D-40 1985 em diante

Dobradiça do capô dianteiro - suporte

S-3385

A-10 até 1984
C-10 até 1984
D-10 até 1984

VOLKSWAGEN

Fechadura da porta - dianteira

F-4498D
n°.Orig: 2318370161
F-4498E
n°.Orig: 2318370151

Kombi Clipper 1976 até 1996
Worker / Titan / Tractor 1980 em diante

FORD

Dobradiça do capô dianteiro - com mola

D-5240D
n°.Orig: 90TU16900BA
D-5240E
n°.Orig: 90TU16801BA

F-11000 até 1991
F-13000 até 1989
F-600 até 1991

Dobradiça do capô dianteiro

D-5241D
n°.Orig: T75823306A
D-5241E
n°.Orig: T75823305A

F-12000 1993 até 1998 Sapão
F-12000 L 1993 até 1998 Sapão
F-14000 HD 1993 até 1998 Sapão

Dobradiça do capô dianteiro - com mola

D-5238D
n°.Orig: 90TU16800A
D-5238E
n°.Orig: 90TU16801A

F-1000 até 1992
F-4000 até 1992

FORD

Dobradiça do capô dianteiro - com mola

D-5239D
n°.Orig: TNK823335
D-5239E
n°.Orig: EITQ16796A

F-1000 1992 até 1998
F-4000 1992 até 1998

Fecho do capô dianteiro - inferior

F-5242I
n°.Orig: 89TU16900AA

F-1000 até 1989
F-4000 até 1989

Fecho do capô dianteiro - superior - sem cabo

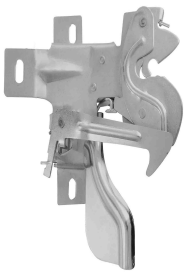

F-5242S
n°.Orig: DOTB16700B

F-1000 até 1989
F-11000 até 1989
F-14000 até 1989
F-4000 até 1989
F-7000 até 1989

Zinni & Guell © Copyright 2024 | Todos os direitos reservados - 2ZG

FORD

Fecho do capô dianteiro - superior - com cabo

F-5243S
n°.Orig: 89TU16700AA

F-1000 1989 até 1992
F-11000 1989 até 1992
F-14000 1989 até 1992
F-4000 1989 até 1992
F-7000 1989 até 1992

Fecho do capô dianteiro - inferior

F-5244I
n°.Orig: C7TZ16892B

F-11000
F-600

MERCEDES-BENZ

Fechadura da porta

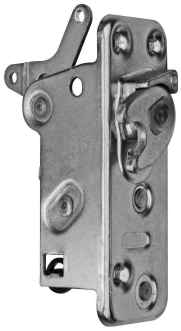

F-2300D
n°.Orig: A3087207135
F-2300E
n°.Orig: A3087207035

608 1983 até 1990

Fechadura da porta

F-2301D
n°.Orig: A3447207135
F-2301E
n°.Orig: A3447207035

1111 / 1113 / 1313 / 1513 / 2013 / 2213 até 1990

Fechadura da porta - interna

F-2303D
n°.Orig: 6887207135
F-2303E
n°.Orig: 6887207035

709 até 1996

MERCEDES-BENZ

Fecho do capô dianteiro - inferior

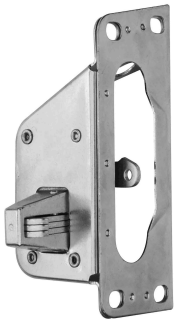

F-2302I
n°.Orig: 3328800060

1111 / 1113 / 1313 / 1513 / 2013 / 2213 até 1990

Fecho do capô dianteiro - superior

F-2302S
n°.Orig: 3328800160

1111 / 1113 / 1313 / 1513 / 2013 / 2213 até 1990

Fecho do capô dianteiro - inferior

F-2309I
n°.Orig: A3848807660INF

1214 / 1618 / HPN até 2000

MERCEDES-BENZ

Fecho do capô dianteiro - superior

F-2309S
n°.Orig: A3848807660SUP

1214 / 1618 / HPN até 2000

Fecho do capô dianteiro - inferior

F-2306I
n°.Orig: A6948800260INF

1418 / 1620 / HPN 2001 em diante

Fecho do capô dianteiro - superior

F-2306S
n°.Orig: A6948800160SUP

1418 / 1620 / HPN 2001 em diante

Zinni & Guell © Copyright 2024 | Todos os direitos reservados - 2ZG

Fechadura da porta

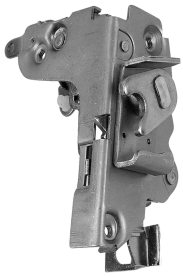

F-2915D
n°.Orig: 8123612
F-2915E
n°.Orig: 8123611

NL10 / NL12 / EDC 1992 até 1999

Fechadura da porta

F-2655D
n°.Orig: 27242687
F-2655E
n°.Orig: 27242686

G6 1996 até 2009

Zinni & Guell © Copyright 2024 | Todos os direitos reservados - 2ZG

Zinni & Güell
Indústria de Auto Peças Ltda.

Est. Água Chata, 1233, Bonsucesso
Guarulhos, SP - CEP 07251-000
(11) 2088-7200