Zinni & Güell

Indústria de Auto Peças Ltda.

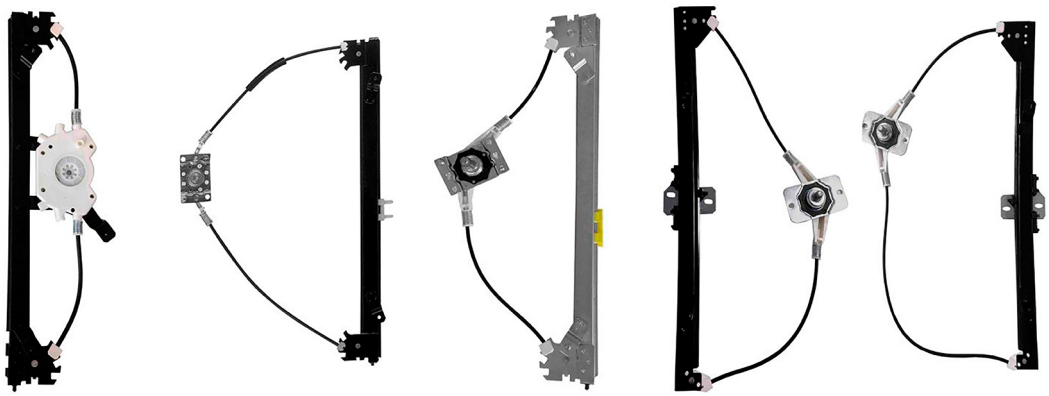

LINHA PESADA

SOMENTE MÁQUINAS DE VIDRO ELÉTRICAS SEM MOTOR

Canal do YouTube - pioneiro com dicas e instalações de produtos

ÍNDICE

GM	1
VOLKSWAGEN	2
FORD	3
HYUNDAI	4
IVECO	5
MERCEDES-BENZ	6
SCANIA	7
VOLVO	8
AGRALE	9
DAF	10

ELÉTRICA - s/motor - motor invertido

Máquina de vidro - 4 portas - dianteira - Mabuchi (8 dentes)

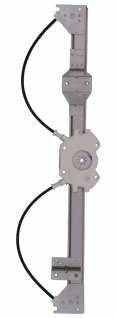

R-3332D SM
n°.Orig: 52255124 SM
R-3332E SM
n°.Orig: 52255123 SM

A-20 1991 até 1996
Bonanza 1991 até 1994
C-20 1991 até 1996
D-20 1991 até 1996
Veraneio 1991 até 1994

ELÉTRICA - s/motor

Máquina de vidro - 4 portas - traseira - Mabuchi (8 dentes)

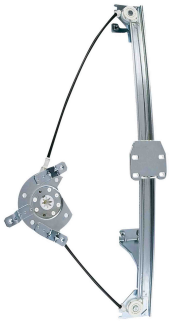

R-3333D SM
n°.Orig: 52255128 SM
R-3333E SM
n°.Orig: 52255127 SM

A-20 1991 até 1996
Bonanza 1991 até 1994
C-20 1991 até 1996
D-20 1991 até 1996
Veraneio 1991 até 1994

GM

Zinni & Guell © Copyright 2024 | Todos os direitos reservados - 2ZG

VOLKSWAGEN

ELÉTRICA - s/motor

Máquina de vidro - 2 portas - Mabuchi (8 dentes)

R-4195D SM
n°.Orig: TF3837502 SM
R-4195E SM
n°.Orig: TF3837501 SM

Worker / Titan / Tractor 1980 em diante

ELÉTRICA - s/motor - motor invertido

Máquina de vidro - 2 portas - Mabuchi (8 dentes)

R-4196D SM
n°.Orig: 2R2837400 SM
R-4196E SM
n°.Orig: 2R2837399 SM

Constellation 2005 em diante

ELÉTRICA - s/motor

Máquina de vidro - Mabuchi (8 dentes)

R-4403D SM
n°.Orig: 23B837400
R-4403E SM
n°.Orig: 23B837399

Delivery 11.180 2017 em diante
Delivery 13.180 2017 em diante
Delivery 4.150 2017 em diante
Delivery 6.160 2017 em diante
Delivery 9.170 2017 em diante
Delivery Express 2017 em diante

ELÉTRICA - s/motor

Máquina de vidro - original (32 estrias)

R-4404D SM
n°.Orig: 23B837400
R-4404E SM
n°.Orig: 23B837399

Delivery 11.180 2017 em diante
Delivery 13.180 2017 em diante
Delivery 4.150 2017 em diante
Delivery 6.160 2017 em diante
Delivery 9.170 2017 em diante
Delivery Express 2017 em diante

VOLKSWAGEN

Zinni & Guell © Copyright 2024 | Todos os direitos reservados - 2ZG

ELÉTRICA - s/motor - motor invertido

Máquina de vidro - 2 portas - Mabuchi (8 dentes)

R-5222D SM
n°.Orig: 89TU81234W00B SM
R-5222E SM
n°.Orig: 89TU81234W01B SM

F-1000 1979 até 1991
F-4000 1985 até 1991
F-600 1972 até 1979

ELÉTRICA - s/motor - motor invertido

Máquina de vidro - 2 portas - Mabuchi (8 dentes)

R-5229D SM
n°.Orig: 2SA837502A SM
R-5229E SM
n°.Orig: 2SA837501A SM

F-1000 1992 até 1998 Sapão
F-12000 1992 até 1998 Sapão
F-14000 1992 até 1998 Sapão
F-4000 1992 até 1998 Sapão

ELÉTRICA - s/motor

Máquina de vidro - 2 portas/4 portas - dianteira - Mabuchi (8 dentes)

R-5235D SM
n°.Orig: XC3Z2523200BA SM
R-5235E SM
n°.Orig: XC3Z2523201BA SM

F-12000 1999 até 2006 Pit Bull
F-14000 1999 até 2016 Pit Bull
F-16000 1999 até 2016 Pit Bull
F-250 1998 até 2012
F-350 1999 até 2010
F-4000 1998 até 2012

ELÉTRICA - s/motor

Máquina de vidro - 4 portas - traseira - Mabuchi (8 dentes)

R-5248D SM
n°.Orig: 8C3Z2627000B SM
R-5248E SM
n°.Orig: 8C3Z2627001B SM

F-250 1998 até 2012
F-350 1999 até 2010
F-4000 1998 até 2012

ELÉTRICA - s/motor

Máquina de vidro - 2 portas - Mabuchi (8 dentes)

R-5233D SM
n°.Orig: 81DBE23200AJ SM
R-5233E SM
n°.Orig: 81DBE23201AJ SM

Cargo 1981 até 2013

ELÉTRICA - s/motor

Máquina de vidro - 2 portas - Mabuchi (8 dentes)

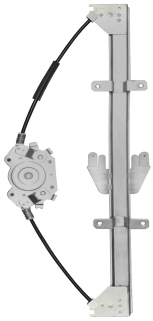

R-5249D SM
n°.Orig: 3C46E23200BE SM
R-5249E SM
n°.Orig: 3C46E23201BE SM

Cargo 2011 em diante

ELÉTRICA - s/motor

Máquina de vidro - 2 portas - Bosch (32 estrias)

R-5237D SM
n°.Orig: 3C46E23200BE SM
R-5237E SM
n°.Orig: 3C46E23201BE SM

Cargo 2011 em diante

ELÉTRICA - s/motor

Máquina de vidro - 2 portas - original (32 estrias)

R-5252D SM
n°.Orig: EC457023200BB
R-5252E SM
n°.Orig: EC457023201BB

Cargo C-816 / C-1119 2013 em diante

Zinni & Guell © Copyright 2024 | Todos os direitos reservados - 2ZG

ELÉTRICA - s/motor

Máquina de vidro - 2 portas - dianteira - Mabuchi (8 dentes)

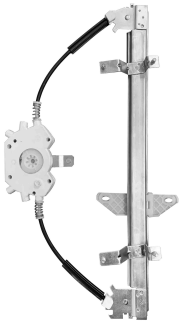

R-7535D SM
n°.Orig: 815025h100 SM

R-7535E SM
n°.Orig: 815015h100 SM

HD80 2019 em diante

HYUNDAI

Zinni & Guell © Copyright 2024 | Todos os direitos reservados - 2ZG

ELÉTRICA - s/motor

Máquina de vidro - 2 portas - Mabuchi (8 dentes)

R-1445D SM
n°.Orig: 2997195RH SM
R-1445E SM
n°.Orig: 2997196LH SM

Cavallino 320 1998 em diante
Eurocargo 1998 em diante
Stralis 1998 em diante
Tector 1998 em diante

ELÉTRICA - s/motor

Máquina de vidro - original (32 estrias)

R-1453D SM
n°.Orig: 504040988
R-1453E SM
n°.Orig: 504040989

Cavallino 320 1998 em diante
Eurocargo 1998 em diante
Stralis 1998 em diante
Tector 1998 em diante

ELÉTRICA - s/motor

Máquina de vidro - 2 portas - Mabuchi (8 dentes)

R-1446D SM
n°.Orig: 5949891164 SM
R-1446E SM
n°.Orig: 5949891165 SM

Vertis 2011 em diante

Zinni & Guell © Copyright 2024 | Todos os direitos reservados - 2ZG

ELÉTRICA - s/motor
Máquina de vidro -
2 portas -
Bosch (10 dentes)

R-2310D SM
n°.Orig: 7200446 SM
R-2310E SM
n°.Orig: 9797200346 SM

1938S 2006 em diante
Atego 2006 em diante
Axor 2006 em diante

ELÉTRICA - s/motor - motor invertido
Máquina de vidro -
2 portas -
Mabuchi (8 dentes)

R-2312D SM
n°.Orig: 9797200446 SM
R-2312E SM
n°.Orig: 9797200346 SM

1938S 2006 em diante
Atego 2006 em diante
Axor 2006 em diante

ELÉTRICA - s/motor
Máquina de vidro -
Brose (32 estrias)

R-2315D SM
n°.Orig: 9797200446
R-2315E SM
n°.Orig: 9797200346

1938S 2006 em diante
Atego 2006 em diante
Axor 2006 em diante

ELÉTRICA - s/motor - motor invertido
Máquina de vidro -
2 portas -
Mabuchi (8 dentes)

R-2126D SM
n°.Orig: A3847207146 SM
R-2126E SM
n°.Orig: A3847207046 SM

HPN 709 / 1935 1991 até 2000

ELÉTRICA - s/motor - motor invertido
Máquina de vidro -
2 portas -
Mabuchi (8 dentes)

R-2128D SM
n°.Orig: 6967200146 SM
R-2128E SM
n°.Orig: 6967200246 SM

Atron 2001 em diante
HPN 709 / 1935 2001 em diante

ELÉTRICA - s/motor
Máquina de vidro -
2 portas -
Mabuchi (8 dentes)

R-2129D SM
n°.Orig: 3317257202 SM
R-2129E SM
n°.Orig: 3317257302 SM

1111 / 1113 / 1313 / 1513 / 2013 / 2213
até 1990

ELÉTRICA - s/motor - motor invertido
Máquina de vidro -
2 portas -
Mabuchi (8 dentes)

R-2311D SM
n°.Orig: 9797200246 SM
R-2311E SM
n°.Orig: 9797200146 SM

Acello 715 / 915 2002 até 2011
Acello 915 2002 até 2011

ELÉTRICA - s/motor - motor invertido
Máquina de vidro -
2 portas -
Mabuchi (8 dentes)

R-2313D SM
n°.Orig: 9797200946 SM
R-2313E SM
n°.Orig: 9797200846 SM

Acello 1016 2012 em diante
Acello 815 2012 em diante

MERCEDES-BENZ

Zinni & Guell © Copyright 2024 | Todos os direitos reservados - 2ZG

ELÉTRICA - s/motor

Máquina de vidro - 2 portas - original (10 dentes)

R-2608D SM
n°.Orig: 376674 SM
R-2608E SM
n°.Orig: 376673 SM

Série 3 R112 / R113 / T112 / T113 1981 até 1997

ELÉTRICA - s/motor

Máquina de vidro - 2 portas - Bosch (10 dentes)

R-2607D SM
n°.Orig: 1442294 SM
R-2607E SM
n°.Orig: 1442295 SM

Série 4 / 5 / 6 T-R-P-G 1998 em diante

SCANIA

Zinni & Guell © Copyright 2024 | Todos os direitos reservados - 2ZG

ELÉTRICA - s/motor
Máquina de vidro - 2 portas - Mabuchi (8 dentes)

R-2613D SM
n°.Orig: 8123550 SM
R-2613E SM
n°.Orig: 8123551 SM

NL10 / NL12 / EDC cabine longa
1992 até 1999

ELÉTRICA - s/motor
Máquina de vidro - 2 portas - original (10 dentes)

R-2615D SM
n°.Orig: 3176546 SM
R-2615E SM
n°.Orig: 3176545 SM

FM / FH12 / FH13 1994 em diante

ELÉTRICA - s/motor
Máquina de vidro - 2 portas - original (quadrado)

R-2618D SM
n°.Orig: 20557554 SM
R-2618E SM
n°.Orig: 20557552 SM

VM 2004 em diante

ELÉTRICA - s/motor
Máquina de vidro - 2 portas - Mabuchi (8 dentes)

R-2614D SM
n°.Orig: 20557554 SM
R-2614E SM
n°.Orig: 20557552 SM

VM 2004 em diante

Zinni & Guell © Copyright 2024 | Todos os direitos reservados - 2ZG

ELÉTRICA - s/motor - motor invertido

Máquina de vidro - 2 portas - dianteira - Mabuchi (8 dentes)

R-7705D SM
n°.Orig: 6023011052004
R-7705E SM
n°.Orig: 6023011053002

Agrale GIII 8700/1400 2012 em diante

AGRALE

Zinni & Guell © Copyright 2024 | Todos os direitos reservados - 2ZG

DAF

ELÉTRICA - s/motor

Máquina de vidro - 2 portas - dianteira - Mabuchi (8 dentes)

R-2700D SM
n°.Orig: 1779722
R-2700E SM
n°.Orig: 1779721

Daf XF105 2014 até 2020

ELÉTRICA - s/motor

Máquina de vidro - 2 portas - dianteira - Mabuchi (8 dentes)

R-2703D SM
n°.Orig: 2148562
R-2703E SM
n°.Orig: 2148561

Daf CF85 2003 até 2021

DAF

Zinni & Guell © Copyright 2024 | Todos os direitos reservados - 2ZG

Zinni & Güell
Indústria de Auto Peças Ltda.

Est. Água Chata, 1233, Bonsucesso
Guarulhos, SP - CEP 07251-000
(11) 2088-7200