Zinni & Güell

Indústria de Auto Peças Ltda.

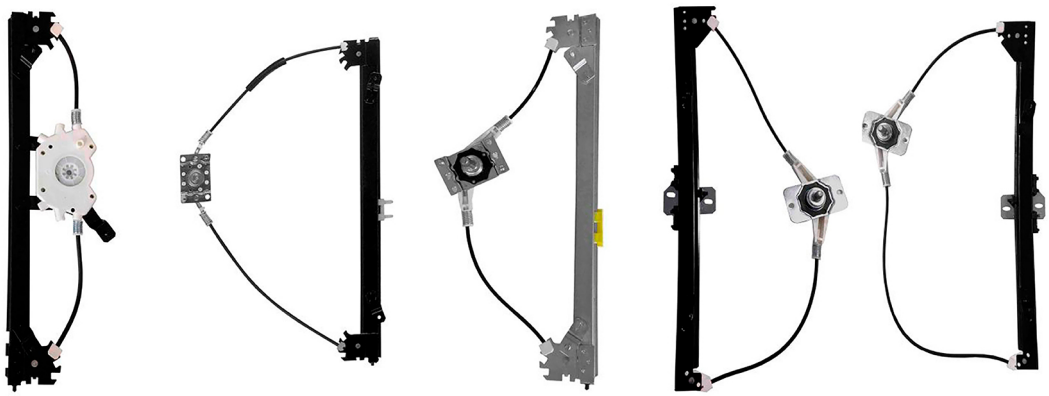

LINHA PICK-UP

SEM MÁQUINAS DE VIDRO E MOTORES

Canal do YouTube - pioneiro com dicas e instalações de produtos

GM

Dobradiça do capô dianteiro - com mola

D-3383D
n°.Orig: 7362032
D-3383E
n°.Orig: 7362031

A-10 até 1984
C-10 até 1984
D-10 até 1984

Dobradiça do capô dianteiro - com mola

D-3384D
n°.Orig: 94630704
D-3384E
n°.Orig: 94630703

C-20 1985 em diante
D-20 1985 em diante
D-40 1985 em diante

Dobradiça do capô dianteiro - suporte

S-3385

A-10 até 1984
C-10 até 1984
D-10 até 1984

FORD

Dobradiça do capô dianteiro - com mola

D-5238D
n°.Orig: 90TU16800A
D-5238E
n°.Orig: 90TU16801A

F-1000 até 1992
F-4000 até 1992

Dobradiça do capô dianteiro - com mola

D-5239D
n°.Orig: TNK823335
D-5239E
n°.Orig: EITQ16796A

F-1000 1992 até 1998
F-4000 1992 até 1998

Fecho do capô dianteiro - inferior

F-5242I
n°.Orig: 89TU16900AA

F-1000 até 1989
F-4000 até 1989

FORD

Fecho do capô dianteiro - superior - sem cabo

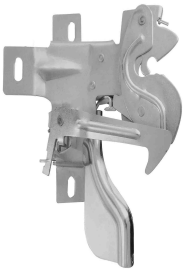

F-5242S
n°.Orig: DOTB16700B

F-1000 até 1989
F-11000 até 1989
F-14000 até 1989
F-4000 até 1989
F-7000 até 1989

Fecho do capô dianteiro - superior - com cabo

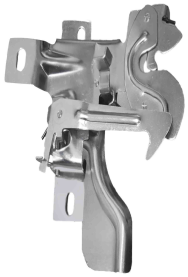

F-5243S
n°.Orig: 89TU16700AA

F-1000 1989 até 1992
F-11000 1989 até 1992
F-14000 1989 até 1992
F-4000 1989 até 1992
F-7000 1989 até 1992

Zinni & Guell © Copyright 2024 | Todos os direitos reservados - 2ZG

Zinni & Güell
Indústria de Auto Peças Ltda.

Est. Água Chata, 1233, Bonsucesso
Guarulhos, SP - CEP 07251-000
(11) 2088-7200