Zinni & Güell

Indústria de Auto Peças Ltda.

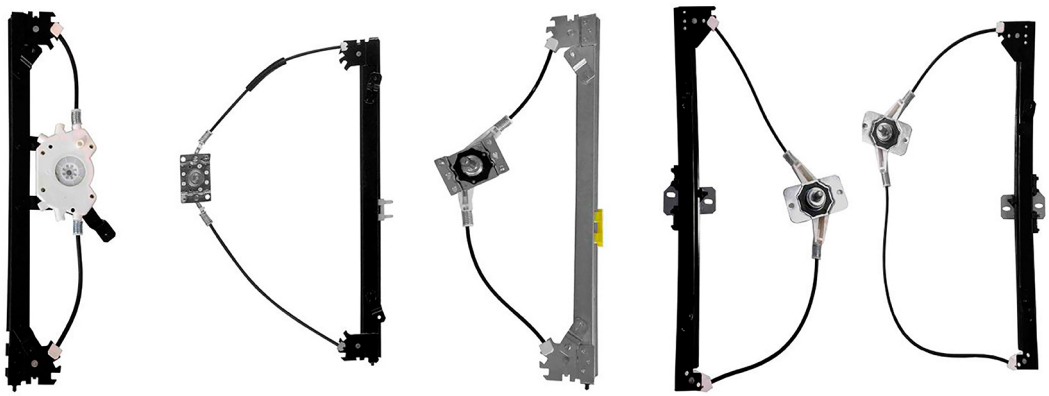

LINHA VAN

Canal do YouTube - pioneiro com dicas e instalações de produtos

ÍNDICE

FIAT	1
GM	2
VOLKSWAGEN	3
FORD	4
CITROËN	5
RENAULT	6
PEUGEOT	7
HYUNDAI	8
KIA	9
IVECO	10
MERCEDES-BENZ	11

MANUAL

Máquina de vidro - 2 portas

R-1423D
n°.Orig: 1320337080
R-1423E
n°.Orig: 1320338080

Boxer 2000 até 2016
Ducato 1999 até 2016
Jumper 2007 até 2016

ELÉTRICA - s/motor

Máquina de vidro - 2 portas - Mabuchi (8 dentes)

R-1432D SM
n°.Orig: 1341395080 SM
R-1432E SM
n°.Orig: 1341396080 SM

Boxer 2000 em diante
Ducato 1999 em diante
Jumper 2007 em diante

ELÉTRICA - c/motor

Máquina de vidro - 2 portas - Mabuchi (8 dentes)

R-1432D
n°.Orig: 1341395080
R-1432E
n°.Orig: 1341396080

Boxer 2000 em diante
Ducato 1999 em diante
Jumper 2007 em diante

FIAT

Zinni & Guell © Copyright 2024 | Todos os direitos reservados - 2ZG

GM

MANUAL

Máquina de vidro - 2 portas

R-7498D
n°.Orig: 7702088121D
R-7498E
n°.Orig: 7702088122E

Trafic 1991 até 2001
Trafic 1995 até 2001

GM

Zinni & Guell © Copyright 2024 | Todos os direitos reservados - 2ZG

Fechadura da porta - central - da porta do meio - com trava

F-4211
n°.Orig: 2118416051

Kombi Clipper 1976 até 1996

Fechadura da tampa do porta-malas - tampa

F-4202T
n°.Orig: 2318292111

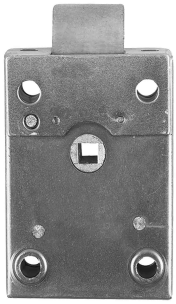

Kombi 1957 até 1996

Fechadura da tampa do porta-malas - tampa

F-4206T
n°.Orig: 211829211H

Kombi 1997 até 2014

Fechadura da porta - central - da porta do meio - com engate (lingueta)

F-4213
n°.Orig: 211843604J

Kombi 1997 até 2014

Fechadura da porta - central - da porta do meio - com trava - com maçaneta

F-4205
n°.Orig: 211843654

Kombi 1997 até 2014

Fechadura da porta - dianteira

F-4498D
n°.Orig: 2318370161
F-4498E
n°.Orig: 2318370151

Kombi Clipper 1976 até 1996
Worker / Titan / Tractor 1980 em diante

MANUAL

Máquina de vidro - 2 portas - pino baixo - fixada com rebite pop

R-4171D
n°.Orig: 2118375021
R-4171E
n°.Orig: 2118375011

Kombi 1976 até 2007

MANUAL

Máquina de vidro - pino baixo - fixada com parafusos M6x10mm

R-4405D
n°.Orig: 2118375021
R-4405E
n°.Orig: 2118375011

Kombi 1976 até 2007

MANUAL

Máquina de vidro - 2 portas - pino alto

R-4099D
n°.Orig: 7X0837502
R-4099E
n°.Orig: 7X0837501

Kombi 2008 até 2014

ELÉTRICA - s/motor

Máquina de vidro - 2 portas - Mabuchi (8 dentes)

R-4176D SM
n°.Orig: 2118375021 SM
R-4176E SM
n°.Orig: 2118375011 SM

Kombi 1976 até 2014

ELÉTRICA - c/motor

Máquina de vidro - 2 portas - Mabuchi (8 dentes)

R-4176D
n°.Orig: 2118375021
R-4176E
n°.Orig: 2118375011

Kombi 1976 até 2014

VOLKSWAGEN

Zinni & Guell © Copyright 2024 | Todos os direitos reservados - 2ZG

ELÉTRICA - s/motor

Máquina de vidro -
2 portas -
original (8 dentes)

R-5152D SM
n°.Orig: 6C11V23200AD SM
R-5152E SM
n°.Orig: 6C11V23201AD SM

Transit 2008 até 2013

ELÉTRICA - c/motor

Máquina de vidro -
2 portas -
original (8 dentes)

R-5152D
n°.Orig: 6C11V23200AD
R-5152E
n°.Orig: 6C11V23201AD

Transit 2008 até 2013

FORD

Zinni & Guell © Copyright 2024 | Todos os direitos reservados - 2ZG

ELÉTRICA - s/motor

Máquina de vidro - Mabuchi (8 dentes)

R-7718D SM
n°.Orig: 9221G3
R-7718E SM
n°.Orig: 9221G3

Berlingo 1998 até 2006
Partner 1999 em diante

ELÉTRICA - c/motor

Máquina de vidro - Mabuchi (8 dentes)

R-7718D
n°.Orig: 9221G1
R-7718E
n°.Orig: 9221G1

Berlingo 1998 até 2006
Partner 1999 em diante

MANUAL

Máquina de vidro - 2 portas

R-1423D
n°.Orig: 1320337080
R-1423E
n°.Orig: 1320338080

Boxer 2000 até 2016
Ducato 1999 até 2016
Jumper 2007 até 2016

ELÉTRICA - s/motor

Máquina de vidro - 2 portas - Mabuchi (8 dentes)

R-1432D SM
n°.Orig: 1341395080 SM
R-1432E SM
n°.Orig: 1341396080 SM

Boxer 2000 em diante
Ducato 1999 em diante
Jumper 2007 em diante

ELÉTRICA - c/motor

Máquina de vidro - 2 portas - Mabuchi (8 dentes)

R-1432D
n°.Orig: 1341395080
R-1432E
n°.Orig: 1341396080

Boxer 2000 em diante
Ducato 1999 em diante
Jumper 2007 em diante

CITROËN

Zinni & Guell © Copyright 2024 | Todos os direitos reservados - 2ZG

RENAULT

MANUAL
Máquina de vidro - 2 portas

R-7497D
n°.Orig: 7700303552
R-7497E
n°.Orig: 7700303542

Kangoo 1999 até 2017

MANUAL
Máquina de vidro - 2 portas

R-1419D
n°.Orig: 504205269
R-1419E
n°.Orig: 504205271

Daily 2008 até 2013
Master 2008 até 2013

MANUAL
Máquina de vidro

R-7512D
n°.Orig: 8072000009R
R-7512E
n°.Orig: 8072100009R

Master 2014 em diante

ELÉTRICA - s/motor
Máquina de vidro - 2 portas - Mabuchi (8 dentes)

R-1444D SM
n°.Orig: 504173869 SM
R-1444E SM
n°.Orig: 504173868 SM

Daily 2008 em diante
Master 2008 até 2013

ELÉTRICA - s/motor
Máquina de vidro - 2 portas - original (4 dentes)

R-1450D SM
n°.Orig: 504173869 SM
R-1450E SM
n°.Orig: 504173868 SM

Daily 2008 em diante
Master 2008 até 2013

ELÉTRICA - c/motor
Máquina de vidro - 2 portas - Mabuchi (8 dentes)

R-1444D 12V
n°.Orig: 504173869
R-1444E 12V
n°.Orig: 504173868

Daily 2008 em diante
Master 2008 até 2013

MANUAL
Máquina de vidro - 2 portas

R-7498D
n°.Orig: 7702088121D
R-7498E
n°.Orig: 7702088122E

Trafic 1991 até 2001
Trafic 1995 até 2001

ELÉTRICA - s/motor
Máquina de vidro - 2 portas - Mabuchi (8 dentes)

R-7506D SM
n°.Orig: 8200467967 SM
R-7506E SM
n°.Orig: 8200467971 SM

Master 2014 em diante

ELÉTRICA - s/motor
Máquina de vidro - 2 portas - original (32 estrias)

R-7513D SM
n°.Orig: 807200008R
R-7513E SM
n°.Orig: 807210008R

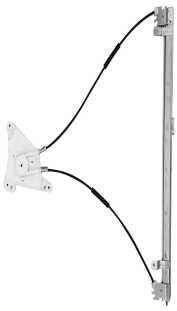

Master 2014 em diante

RENAULT

ELÉTRICA - c/motor
Máquina de vidro - 2 portas - original (8 dentes)

R-7507D
n°.Orig: 7700303553
R-7507E
n°.Orig: 7700303543

Kangoo 1999 até 2017

ELÉTRICA - s/motor
Máquina de vidro - 2 portas - original (8 dentes)

R-7507D SM
n°.Orig: 7700303553
R-7507E SM
n°.Orig: 7700303543

Kangoo 1999 até 2017

ELÉTRICA - c/motor
Máquina de vidro - 2 portas - Mabuchi (8 dentes)

R-7506D
n°.Orig: 8200467967
R-7506E
n°.Orig: 8200467971

Master 2014 em diante

Zinni & Guell © Copyright 2024 | Todos os direitos reservados - 2ZG

ELÉTRICA - s/motor

Máquina de vidro - Mabuchi (8 dentes)

R-7718D SM
n°.Orig: 9221G3
R-7718E SM
n°.Orig: 9221G3

Berlingo 1998 até 2006
Partner 1999 em diante

ELÉTRICA - c/motor

Máquina de vidro - Mabuchi (8 dentes)

R-7718D
n°.Orig: 9221G1
R-7718E
n°.Orig: 9221G1

Berlingo 1998 até 2006
Partner 1999 em diante

MANUAL

Máquina de vidro - 2 portas

R-1423D
n°.Orig: 1320337080
R-1423E
n°.Orig: 1320338080

Boxer 2000 até 2016
Ducato 1999 até 2016
Jumper 2007 até 2016

ELÉTRICA - s/motor

Máquina de vidro - 2 portas - Mabuchi (8 dentes)

R-1432D SM
n°.Orig: 1341395080 SM
R-1432E SM
n°.Orig: 1341396080 SM

Boxer 2000 em diante
Ducato 1999 em diante
Jumper 2007 em diante

ELÉTRICA - c/motor

Máquina de vidro - 2 portas - Mabuchi (8 dentes)

R-1432D
n°.Orig: 1341395080
R-1432E
n°.Orig: 1341396080

Boxer 2000 em diante
Ducato 1999 em diante
Jumper 2007 em diante

PEUGEOT

Zinni & Guell © Copyright 2024 | Todos os direitos reservados - 2ZG

MANUAL

Máquina de vidro - 2 portas

R-7524D
n°.Orig: 824014F000
R-7524E
n°.Orig: 824014F001

HR 2005 em diante

ELÉTRICA - s/motor

Máquina de vidro - 2 portas - Mabuchi (8 dentes)

R-7521D SM
n°.Orig: 824024F000 SM
R-7521E SM
n°.Orig: 824014F000 SM

HR 2005 em diante

ELÉTRICA - c/motor

Máquina de vidro - 2 portas - Mabuchi (8 dentes)

R-7521D
n°.Orig: 824024F000
R-7521E
n°.Orig: 824014F000

HR 2005 em diante

HYUNDAI

Zinni & Guell © Copyright 2024 | Todos os direitos reservados - 2ZG

MANUAL

Máquina de vidro - 2 portas

R-7530D
n°.Orig: OS08458560C
R-7530E
n°.Orig: OS08459560C

Besta 2.2/2.8 1993 até 1998

MANUAL

Máquina de vidro - 2 portas

R-7531D
n°.Orig: OK72C58560A
R-7531E
n°.Orig: OK72C59560A

Besta GS 1998 até 2006

MANUAL

Máquina de vidro - 2 portas/4 portas

R-7533D
n°.Orig: 824014E000
R-7533E
n°.Orig: 824024E000

Bongo 2006 em diante

ELÉTRICA - s/motor - motor invertido

Máquina de vidro - 2 portas/4 portas - dianteira - Mabuchi (8 dentes)

R-7532D SM
n°.Orig: 824044E010
R-7532E SM
n°.Orig: 824034E010

Bongo 2006 em diante

ELÉTRICA - c/motor - motor invertido

Máquina de vidro - 2 portas/4 portas - dianteira - Mabuchi (8 dentes)

R-7532D
n°.Orig: 824044E010
R-7532E
n°.Orig: 824034E010

Bongo 2006 em diante

Zinni & Guell © Copyright 2024 | Todos os direitos reservados - 2ZG

MANUAL
Máquina de vidro - 2 portas

R-1422D
n°.Orig: 93941270
R-1422E
n°.Orig: 93941271

Daily 1997 até 2007

MANUAL
Máquina de vidro - 2 portas

R-1419D
n°.Orig: 504205269
R-1419E
n°.Orig: 504205271

Daily 2008 até 2013
Master 2008 até 2013

ELÉTRICA - s/motor
Máquina de vidro - 2 portas - Mabuchi (8 dentes)

R-1449D SM
n°.Orig: 4856368 SM
R-1449E SM
n°.Orig: 4856369 SM

Daily 1997 até 2007

ELÉTRICA - s/motor
Máquina de vidro - 2 portas - Mabuchi (8 dentes)

R-1444D SM
n°.Orig: 504173869 SM
R-1444E SM
n°.Orig: 504173868 SM

Daily 2008 em diante
Master 2008 até 2013

ELÉTRICA - s/motor
Máquina de vidro - 2 portas - original (4 dentes)

R-1450D SM
n°.Orig: 504173869 SM
R-1450E SM
n°.Orig: 504173868 SM

Daily 2008 em diante
Master 2008 até 2013

ELÉTRICA - c/motor
Máquina de vidro - 2 portas - Mabuchi (8 dentes)

R-1449D 12V
n°.Orig: 4856368
R-1449E 12V
n°.Orig: 4856369

Daily 1997 até 2007

ELÉTRICA - c/motor
Máquina de vidro - 2 portas - Mabuchi (8 dentes)

R-1444D 12V
n°.Orig: 504173869
R-1444E 12V
n°.Orig: 504173868

Daily 2008 em diante
Master 2008 até 2013

Zinni & Guell © Copyright 2024 | Todos os direitos reservados - 2ZG

MANUAL

Máquina de vidro - 2 portas

R-2304D
n°.Orig: 9017201546
R-2304E
n°.Orig: 9017201446

Sprinter 1997 até 2012

ELÉTRICA - s/motor

Máquina de vidro - 2 portas - original (32 estrias)

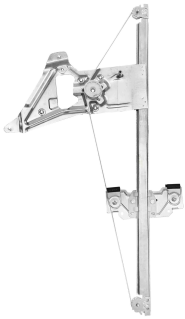

R-2127D SM
n°.Orig: A9067200046 SM
R-2127E SM
n°.Orig: A9067200146 SM

Sprinter 2012 em diante

MERCEDES-BENZ

Zinni & Guell © Copyright 2024 | Todos os direitos reservados - 2ZG

Zinni & Güell
Indústria de Auto Peças Ltda.

Est. Água Chata, 1233, Bonsucesso
Guarulhos, SP - CEP 07251-000
(11) 2088-7200