Zinni & Güell

Indústria de Auto Peças Ltda.

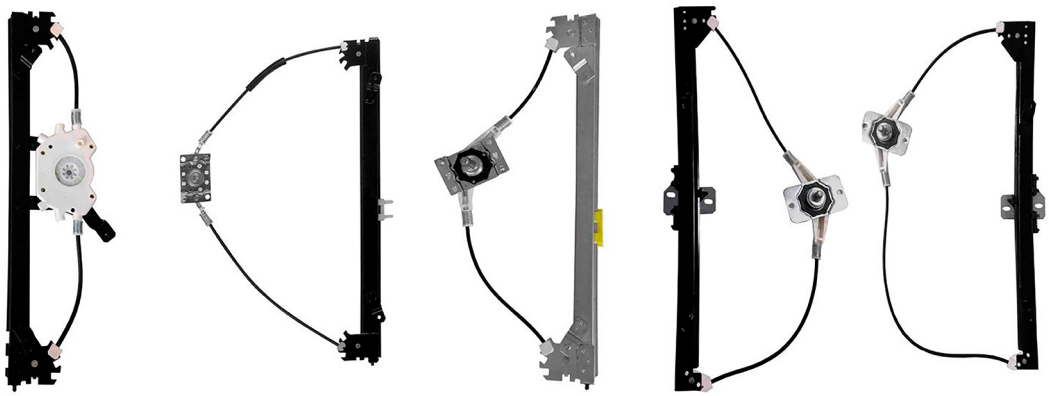

LINHA VAN

SEM MÁQUINAS DE VIDRO E MOTORES

Canal do YouTube - pioneiro com dicas e instalações de produtos

VOLKSWAGEN

Fechadura da porta - central - da porta do meio - com trava

F-4211
n°.Orig: 2118416051

Kombi Clipper 1976 até 1996

Fechadura da tampa do porta-malas - tampa

F-4202T
n°.Orig: 2318292111

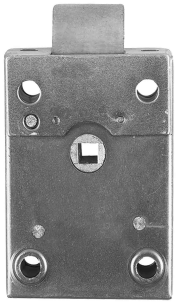

Kombi 1957 até 1996

Fechadura da tampa do porta-malas - tampa

F-4206T
n°.Orig: 211829211H

Kombi 1997 até 2014

VOLKSWAGEN

Fechadura da porta - central - da porta do meio - com engate (lingueta)

F-4213
n°.Orig: 211843604J

Kombi 1997 até 2014

Fechadura da porta - central - da porta do meio - com trava - com maçaneta

F-4205
n°.Orig: 211843654

Kombi 1997 até 2014

Fechadura da porta - dianteira

F-4498D
n°.Orig: 2318370161
F-4498E
n°.Orig: 2318370151

Kombi Clipper 1976 até 1996
Worker / Titan / Tractor 1980 em diante

Zinni & Guell © Copyright 2024 | Todos os direitos reservados - 2ZG

Zinni & Güell
Indústria de Auto Peças Ltda.

Est. Água Chata, 1233, Bonsucesso
Guarulhos, SP - CEP 07251-000
(11) 2088-7200