Zinni & Güell

Indústria de Auto Peças Ltda.

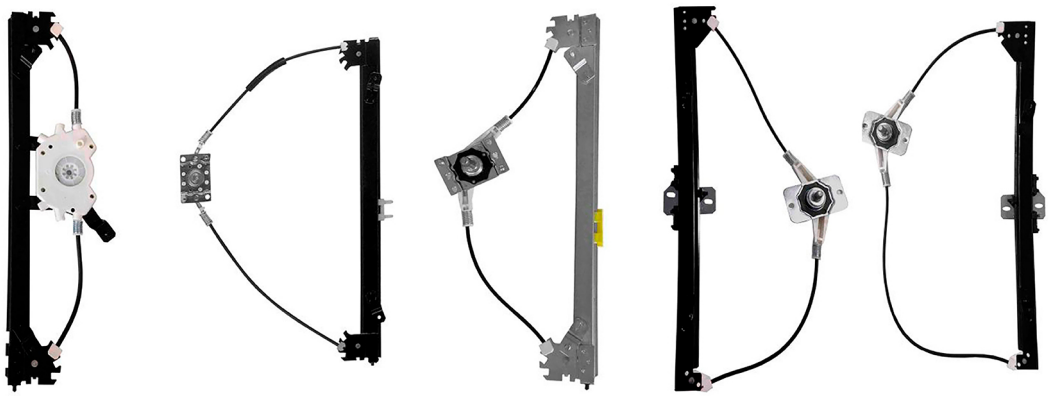

# LINHA VAN

SOMENTE MÁQUINAS DE VIDRO MANUAIS

Canal do YouTube - pioneiro com dicas e instalações de produtos

# ÍNDICE


| | |
|---|---|
| FIAT | 1 |
| GM | 2 |
| VOLKSWAGEN | 3 |
| CITROËN | 4 |
| RENAULT | 5 |
| PEUGEOT | 6 |
| HYUNDAI | 7 |
| KIA | 8 |
| IVECO | 9 |
| MERCEDES-BENZ | 10 |

**MANUAL**

Máquina de vidro - 2 portas

R-1423D
n°.Orig: 1320337080

R-1423E
n°.Orig: 1320338080

Boxer 2000 até 2016
Ducato 1999 até 2016
Jumper 2007 até 2016

FIAT



**Zinni & Guell © Copyright 2024** | Todos os direitos reservados - 2ZG

GM

**MANUAL**

Máquina de vidro - 2 portas

R-7498D
n°.Orig: 7702088121D
R-7498E
n°.Orig: 7702088122E

Trafic 1991 até 2001
Trafic 1995 até 2001

GM



**Zinni & Guell © Copyright 2024** | Todos os direitos reservados - 2ZG

**MANUAL**

Máquina de vidro - 2 portas - pino baixo - fixada com rebite pop

R-4171D
n°.Orig: 2118375021
R-4171E
n°.Orig: 2118375011

Kombi 1976 até 2007

**MANUAL**

Máquina de vidro - pino baixo - fixada com parafusos M6x10mm

R-4405D
n°.Orig: 2118375021
R-4405E
n°.Orig: 2118375011

Kombi 1976 até 2007

**MANUAL**

Máquina de vidro - 2 portas - pino alto

R-4099D
n°.Orig: 7X0837502
R-4099E
n°.Orig: 7X0837501

Kombi 2008 até 2014



VOLKSWAGEN



**Zinni & Guell © Copyright 2024** | Todos os direitos reservados - 2ZG

CITROËN

**MANUAL**

Máquina de vidro - 2 portas

R-1423D
nº.Orig: 1320337080
R-1423E
nº.Orig: 1320338080

Boxer 2000 até 2016
Ducato 1999 até 2016
Jumper 2007 até 2016

CITROËN



**Zinni & Guell © Copyright 2024** | Todos os direitos reservados - 2ZG

**MANUAL**

Máquina de vidro - 2 portas

R-7497D
n°.Orig: 7700303552
R-7497E
n°.Orig: 7700303542

Kangoo 1999 até 2017

**MANUAL**

Máquina de vidro - 2 portas

R-1419D
n°.Orig: 504205269
R-1419E
n°.Orig: 504205271

Daily 2008 até 2013
Master 2008 até 2013

**MANUAL**

Máquina de vidro

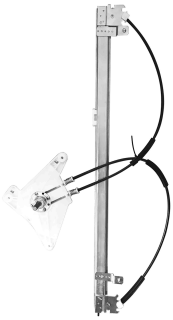

R-7512D
n°.Orig: 8072000009R
R-7512E
n°.Orig: 8072100009R

Master 2014 em diante

**MANUAL**

Máquina de vidro - 2 portas

R-7498D
n°.Orig: 7702088121D
R-7498E
n°.Orig: 7702088122E

Trafic 1991 até 2001
Trafic 1995 até 2001



RENAULT



**Zinni & Guell © Copyright 2024** | Todos os direitos reservados - 2ZG

**MANUAL**

Máquina de vidro - 2 portas

R-1423D
n°.Orig: 1320337080
R-1423E
n°.Orig: 1320338080

Boxer 2000 até 2016
Ducato 1999 até 2016
Jumper 2007 até 2016

PEUGEOT



**Zinni & Guell © Copyright 2024** | Todos os direitos reservados - 2ZG

**MANUAL**

Máquina de vidro - 2 portas

R-7524D
n°.Orig: 824014F000

R-7524E
n°.Orig: 824014F001

HR 2005 em diante

HYUNDAI



**Zinni & Guell © Copyright 2024** | Todos os direitos reservados - 2ZG

**MANUAL**

Máquina de vidro - 2 portas

R-7530D
n°.Orig: OS08458560C
R-7530E
n°.Orig: OS08459560C

Besta 2.2/2.8 1993 até 1998

**MANUAL**

Máquina de vidro - 2 portas

R-7531D
n°.Orig: OK72C58560A
R-7531E
n°.Orig: OK72C59560A

Besta GS 1998 até 2006

**MANUAL**

Máquina de vidro - 2 portas/4 portas

R-7533D
n°.Orig: 824014E000
R-7533E
n°.Orig: 824024E000

Bongo 2006 em diante

KIA



**Zinni & Guell © Copyright 2024** | Todos os direitos reservados - 2ZG

**MANUAL**

Máquina de vidro - 2 portas

R-1422D
n°.Orig: 93941270
R-1422E
n°.Orig: 93941271

Daily 1997 até 2007

**MANUAL**

Máquina de vidro - 2 portas

R-1419D
n°.Orig: 504205269
R-1419E
n°.Orig: 504205271

Daily 2008 até 2013
Master 2008 até 2013

IVECO



**Zinni & Guell © Copyright 2024** | Todos os direitos reservados - 2ZG

**MANUAL**

Máquina de vidro - 2 portas

R-2304D
n°.Orig: 9017201546

R-2304E
n°.Orig: 9017201446

Sprinter 1997 até 2012

MERCEDES-BENZ



**Zinni & Guell © Copyright 2024** | Todos os direitos reservados - 2ZG

Zinni & Güell
Indústria de Auto Peças Ltda.

Est. Água Chata, 1233, Bonsucesso
Guarulhos, SP - CEP 07251-000
**(11) 2088-7200**