Zinni & Güell

Indústria de Auto Peças Ltda.

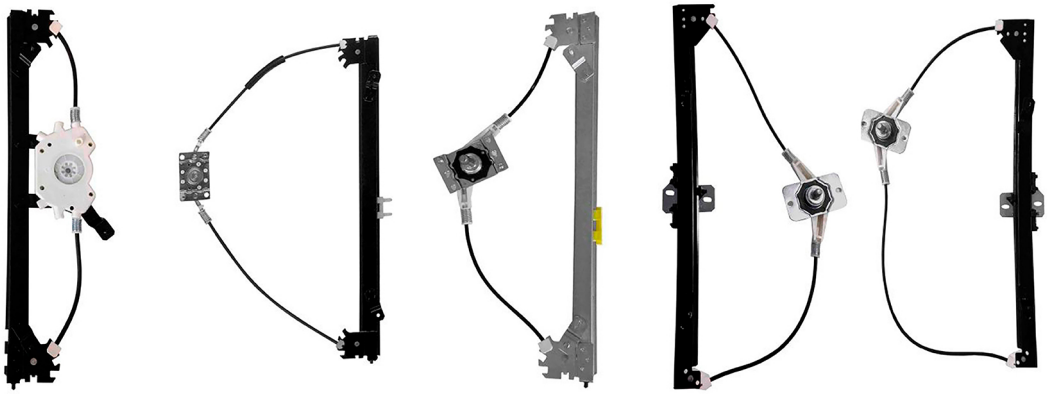

LINHA VAN

SOMENTE MÁQUINAS DE VIDRO ELÉTRICAS SEM MOTOR

Canal do YouTube - pioneiro com dicas e instalações de produtos

ÍNDICE

FIAT	1
VOLKSWAGEN	2
FORD	3
CITROËN	4
RENAULT	5
PEUGEOT	6
HYUNDAI	7
KIA	8
IVECO	9
MERCEDES-BENZ	10

ELÉTRICA - s/motor

Máquina de vidro -
2 portas -
Mabuchi (8 dentes)

R-1432D SM
n°.Orig: 1341395080 SM

R-1432E SM
n°.Orig: 1341396080 SM

Boxer 2000 em diante
Ducato 1999 em diante
Jumper 2007 em diante

FIAT

Zinni & Guell © Copyright 2024 | Todos os direitos reservados - 2ZG

VOLKSWAGEN

ELÉTRICA - s/motor

Máquina de vidro - 2 portas - Mabuchi (8 dentes)

R-4176D SM
n°.Orig: 2118375021 SM

R-4176E SM
n°.Orig: 2118375011 SM

Kombi 1976 até 2014

VOLKSWAGEN

Zinni & Guell © Copyright 2024 | Todos os direitos reservados - 2ZG

ELÉTRICA - s/motor

Máquina de vidro -
2 portas -
original (8 dentes)

R-5152D SM
n°.Orig: 6C11V23200AD SM
R-5152E SM
n°.Orig: 6C11V23201AD SM

Transit 2008 até 2013

FORD

Zinni & Guell © Copyright 2024 | Todos os direitos reservados - 2ZG

CITROËN

ELÉTRICA - s/motor

Máquina de vidro - Mabuchi (8 dentes)

R-7718D SM
n°.Orig: 9221G3
R-7718E SM
n°.Orig: 9221G3

Berlingo 1998 até 2006
Partner 1999 em diante

ELÉTRICA - s/motor

Máquina de vidro - 2 portas - Mabuchi (8 dentes)

R-1432D SM
n°.Orig: 1341395080 SM
R-1432E SM
n°.Orig: 1341396080 SM

Boxer 2000 em diante
Ducato 1999 em diante
Jumper 2007 em diante

CITROËN

Zinni & Guell © Copyright 2024 | Todos os direitos reservados - 2ZG

ELÉTRICA - s/motor
Máquina de vidro - 2 portas - Mabuchi (8 dentes)

R-1444D SM
n°.Orig: 504173869 SM
R-1444E SM
n°.Orig: 504173868 SM

Daily 2008 em diante
Master 2008 até 2013

ELÉTRICA - s/motor
Máquina de vidro - 2 portas - original (4 dentes)

R-1450D SM
n°.Orig: 504173869 SM
R-1450E SM
n°.Orig: 504173868 SM

Daily 2008 em diante
Master 2008 até 2013

ELÉTRICA - s/motor
Máquina de vidro - 2 portas - Mabuchi (8 dentes)

R-7506D SM
n°.Orig: 8200467967 SM
R-7506E SM
n°.Orig: 8200467971 SM

Master 2014 em diante

ELÉTRICA - s/motor
Máquina de vidro - 2 portas - original (32 estrias)

R-7513D SM
n°.Orig: 807200008R
R-7513E SM
n°.Orig: 807210008R

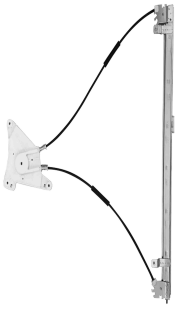

Master 2014 em diante

ELÉTRICA - s/motor
Máquina de vidro - 2 portas - original (8 dentes)

R-7507D SM
n°.Orig: 7700303553
R-7507E SM
n°.Orig: 7700303543

Kangoo 1999 até 2017

RENAULT

Zinni & Guell © Copyright 2024 | Todos os direitos reservados - 2ZG

ELÉTRICA - s/motor

Máquina de vidro - Mabuchi (8 dentes)

R-7718D SM
n°.Orig: 9221G3
R-7718E SM
n°.Orig: 9221G3

Berlingo 1998 até 2006
Partner 1999 em diante

ELÉTRICA - s/motor

Máquina de vidro - 2 portas - Mabuchi (8 dentes)

R-1432D SM
n°.Orig: 1341395080 SM
R-1432E SM
n°.Orig: 1341396080 SM

Boxer 2000 em diante
Ducato 1999 em diante
Jumper 2007 em diante

PEUGEOT

Zinni & Guell © Copyright 2024 | Todos os direitos reservados - 2ZG

ELÉTRICA - s/motor

Máquina de vidro - 2 portas - Mabuchi (8 dentes)

R-7521D SM
n°.Orig: 824024F000 SM

R-7521E SM
n°.Orig: 824014F000 SM

HR 2005 em diante

HYUNDAI

Zinni & Guell © Copyright 2024 | Todos os direitos reservados - 2ZG

ELÉTRICA - s/motor - motor invertido

Máquina de vidro - 2 portas/4 portas - dianteira - Mabuchi (8 dentes)

R-7532D SM
n°.Orig: 824044E010

R-7532E SM
n°.Orig: 824034E010

Bongo 2006 em diante

KIA

Zinni & Guell © Copyright 2024 | Todos os direitos reservados - 2ZG

ELÉTRICA - s/motor

Máquina de vidro - 2 portas - Mabuchi (8 dentes)

R-1449D SM
n°.Orig: 4856368 SM
R-1449E SM
n°.Orig: 4856369 SM

Daily 1997 até 2007

ELÉTRICA - s/motor

Máquina de vidro - 2 portas - Mabuchi (8 dentes)

R-1444D SM
n°.Orig: 504173869 SM
R-1444E SM
n°.Orig: 504173868 SM

Daily 2008 em diante
Master 2008 até 2013

ELÉTRICA - s/motor

Máquina de vidro - 2 portas - original (4 dentes)

R-1450D SM
n°.Orig: 504173869 SM
R-1450E SM
n°.Orig: 504173868 SM

Daily 2008 em diante
Master 2008 até 2013

IVECO

Zinni & Guell © Copyright 2024 | Todos os direitos reservados - 2ZG

ELÉTRICA - s/motor

Máquina de vidro -
2 portas -
original (32 estrias)

R-2127D SM
n°.Orig: A9067200046 SM
R-2127E SM
n°.Orig: A9067200146 SM

Sprinter 2012 em diante

MERCEDES-BENZ

Zinni & Guell © Copyright 2024 | Todos os direitos reservados - 2ZG

Zinni & Güell
Indústria de Auto Peças Ltda.

Est. Água Chata, 1233, Bonsucesso
Guarulhos, SP - CEP 07251-000
(11) 2088-7200